GetaCore®

MINERALWERKSTOFF BASISPROGRAMM 2016–2018

WESTAG & GETALIT AG

Objekt: Gedenkstätte Berlin-Hohenschönhausen
Verarbeiter: barth Innenausbau KG / S.a.s.
Fotograf: Bernd Hiepe, Berlin

INHALT

GetaCore® Mineralwerkstoff
5 Was ist GetaCore®?
6 Crystal Line
8 Lime Sand Line
10 White Line
12 Uni Line
14 Star Line
16 Dekorkollektion

Basisprogramm
18 Plattenwerkstoffe
20 Arbeitsplatten
22 Systemzubehör

28 Beckenprogramm – Basis- & Sonderprogramm
30 Küchenspülen
32 Spülenmodule
34 Sanitärbecken
43 Systemzubehör

Allgemeine Informationen
45 Objektgeschäft
Verarbeitung
Pflege der Oberfläche
46 RAL-/NCS-Zuordnung

Anhang
47 Glossar

Objekt: Hotel "nhow Berlin"
Verarbeiter: Fa. Kaiser Untergriesbach
©"nhow Berlin"

GetaCore®

MINERALWERKSTOFF

Ästhetik und Funktion stehen bei GetaCore® im Einklang. Von der Küchenarbeitsplatte über Waschtische bis hin zu anspruchsvollen Lösungen im gesamten Objektbereich. GetaCore® weiß auf allen Einsatzfeldern zu überzeugen. Unterklebte Becken und Spülen lassen sich mit dem Mineralwerkstoff GetaCore® durch die chargenfreie Produktion genauso fugenlos realisieren wie ausgefallene Designkonzepte. Die warme Haptik, die optisch fugenlose Verarbeitungsmöglichkeit und die thermische Verformbarkeit sind nur einige Vorteile, die der acrylharzgebundene Mineralwerkstoff GetaCore® in sich vereint und sich damit von anderen Materialien abhebt.

PRODUKT-/OBERFLÄCHENEIGENSCHAFTEN

- geeignet für den Kontakt mit Lebensmitteln nach EN 1186 und EN 13130
- beständig gegen haushaltsübliche Chemikalien nach DIN EN ISO 19712
- hitzebeständig bis 180°C nach DIN EN ISO 19712
- lichtecht 6 Blaumaßstab nach ISO 4892, ISO 105-B02 und ISO 105-A02
- stoßfest nach DIN EN ISO 19712
- optisch fugenlose Klebung
- angenehme Haptik
- reparaturfähig und durch Nachschleifen erneuerbar
- leicht zu reinigen
- thermisch verformbar

| GC 2245 |
frosted star

| GC 4422 |
frosted flint

GetaCore® Dekor GC 4422

LIME SAND LINE | VARIATION STATT MONOTONIE

| GC 2388 |
miracle beach

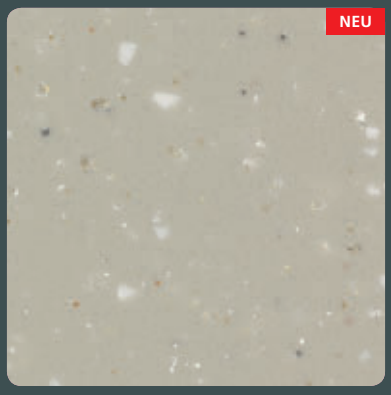

| GC 5242 |
miracle cliff

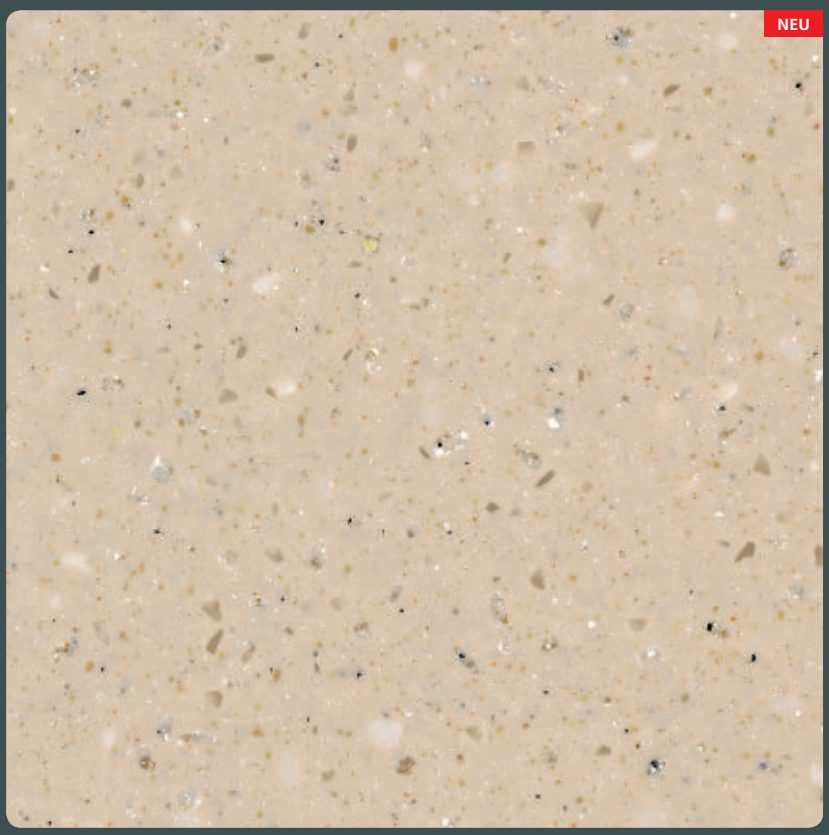

| GC 3322 |
miracle shell

GetaCore® Dekor GC 3322

GetaCore® Dekor: GC 2011

| GC 2269 |
frosted cloud

| GC 2258 |
miracle rock

| GC 2011 |
titan white

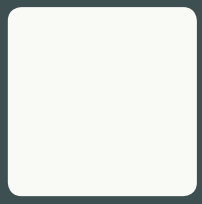

| GC 2008 |
davos white

| GC 2002 |
cream white

| GC 2004 |*
ivory white

| GC 2245 |*
frosted star

| GC 2252 |
frosted carat

| GC 2388 |
miracle beach

| GCT 236 |*
terrazzo crystal

* Gezielt eingesetzte Lichtquellen sorgen bei 3 mm Platten aufgrund der transluzenten Wirkung für eine Attraktion. Im Verbund empfehlen wir bei GC 2004 Acrylglasplatten. GC 2004 lässt sich auch als 10 mm Material hinterleuchten.

GetaCore® Dekor: GC 3008

NEU

| GC 5008 |
glass green

NEU

| GC 3008 |
cream cashmere

NEU

| GC 4004 |
asphalt grey

| GCS 356 |
star champagne

| GCS 415 |
star metallic

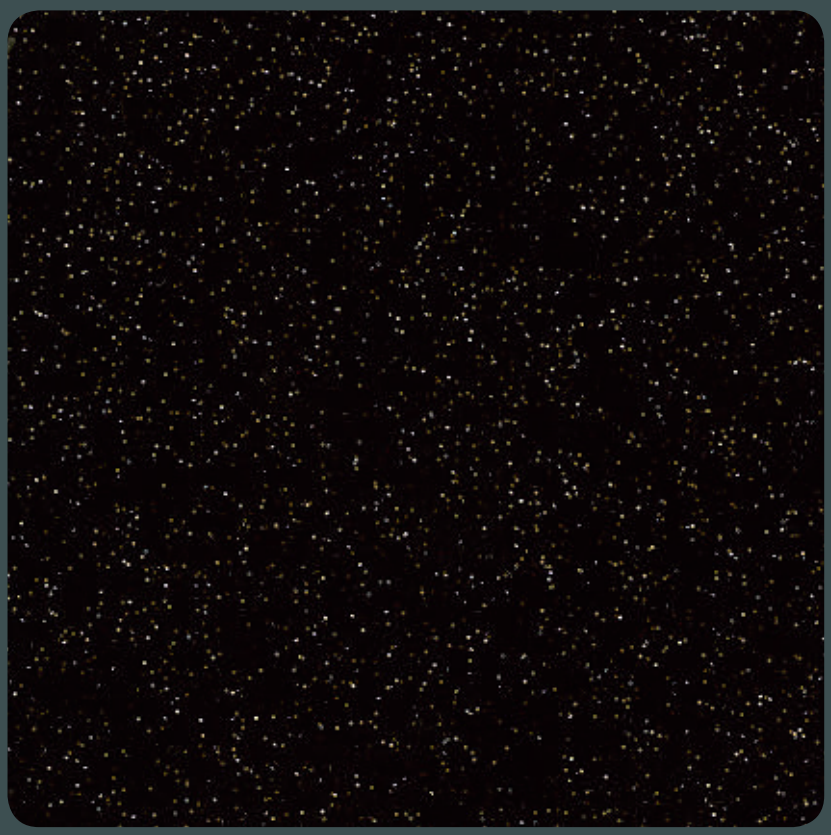

| GCS 189 |
star anthracite

GetaCore® Dekor: GCS 189

GetaCore® DEKORKOLLEKTION

	1	2	3	4	5	6	7
A	UNI						NEU
		| GC 2008 | davos white	| GC 2011 | titan white	| GC 2002 | cream white	| GC 2004 | *1 ivory white	| GC 2007 | pergamon	| GC 3008 | cream cashmere
B	NEU		NEU	NEU			
	| GC 5008 | glass green	| GC 4022 | ▲ soho grey	| GC 4004 | asphalt grey	| GC 3007 | rome sand	| GC 4011 | ■ manhattan grey	| GC 1001 | vienna black	
C							
	| GC 3005 | desert sand	| GC 6004 | pastel violet					

▲ aufgrund Rezepturänderung zuvor GC 4002
■ aufgrund Rezepturänderung zuvor GC 4001

D	STAR TERRAZZO RAINDROPS		NEU			
		| GCT 236 | *1 terrazzo crystal	| GCT 244 | *1 terrazzo pebble	| GCTR 29 | raindrops ivory	| GCS 356 | *2 star champagne	| GCS 415 | *2 star metallic
E		NEU		NEU		
	| GCS 692 | star sevilla red	| GCS 746 | star venus	| GCR 783 | raindrops coffee	| GCS 176 | star mars	| GCTR 18 | raindrops anthracite	| GCS 189 | star anthracite

F	VENETO			NEU
	Dekorausschnitte: 1000 x 450 mm	| GCV 223 | marmo padola	| GCV 239 | marmo piave	| GCV 374 | marmo brenta
G				
		| GCV 478 | marmo livenza	| GCV 142 | marmo meduna	

8	9	10	11	12	13	14	
FEIN GROB							A
	| GC 2269 | frosted cloud	| GC 2245 | *1 frosted star	| GC 2388 | miracle beach	| GC 2258 | miracle rock	NEU | GC 2252 | frosted carat	| GC 3434 | miracle vanilla	
| GC 4422 | frosted flint	| GC 2232 | frosted light	| GC 2371 | miracle white	| GC 4143 | frosted dust	| GC 6421 | miracle coral	NEU | GC 4732 | frosted melange		B
| GC 3391 | miracle dune	NEU | GC 3328 | miracle coast	NEU | GC 3322 | miracle shell	| GC 2423 | miracle sand	NEU | GC 3737 | frosted sahara	| GC 9923 | frosted vanilla	| GC 3210 | miracle desert	C
NEU | GC 5242 | miracle cliff	| GC 5665 | miracle camouflage	| GC 7940 | miracle caramel	| GC 7312 | frosted sand	NEU | GC 7193 | frosted pepper	| GC 8558 | miracle lagoon		D
NEU | GC 4439 | miracle granite	NEU | GC 4715 | miracle flint	| GC 6886 | miracle berry	| GC 6172 | frosted wine	| GC 7557 | miracle cognac	| GC 7227 | miracle coffee		E
| GC 1062 | miracle black	| GC 4712 | frosted grey	| GC 1122 | frosted dark	| GC 1472 | miracle stone	| GC 1112 | frosted space			F

Kratz- und Gebrauchsspuren sind bei einer üblichen Benutzung unvermeidbar und fallen bei Hochglanz- und farbintensiven Dekoren eher auf, als bei anderen Dekoren. Insbesondere bei GetaCore-Uni-Dekoren muss aus produktionstechnischen Gründen vereinzelt mit leichten Schmutzeinschlüssen gerechnet werden.

*1 Gezielt eingesetzte Lichtquellen sorgen bei 3mm Platten aufgrund der translu-zenten Wirkung für eine Attraktion. Im Verbund empfehlen wir bei GC 2004 Acrylglasplatten. GC 2004 lässt sich auch als 10 mm Material hinterleuchten.

*2 Aufgrund der kleinen Glitterpartikel erzielen verschiedene Legerichtungen unterschiedliche Lichteffekte. Daher sollten die Platten aus optischen Gründen – soweit möglich – nur in einheitlicher Richtung miteinander verbunden werden. Bitte orientieren Sie sich an der markierten Gießrichtung auf der Plattenware.

Farbabweichungen der abgebildeten Dekore sind druck-technisch bedingt.

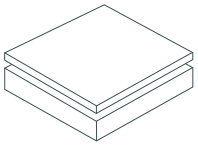

■ **GetaCore Plattenwerkstoffe 3/10 mm**
Acrylharzgebundener Mineralwerkstoff nach DIN EN ISO 19712, 3/10 mm. Oberseite nass geschliffen (P 600), Rückseite Trockenschliff (P 80). Oberfläche mit Folie geschützt.

Plattenwerkstoffe						Abmessungen/Artikelnummern							
Dekorbezeichnung		Dessin-Gruppe	Koordinate Seite	Preis-gruppe	Status	4100 mm				2040 mm			
						1250 mm		615 mm		1250 mm		615 mm	
PLATTENDICKE 3/10 MM						**3 mm**	**10 mm**	**3 mm**	**10 mm**	**3 mm**	**10 mm**	**3 mm**	**10 mm**
GC1001	vienna black	Uni	B6/ Seite 16	1		592 727	676 354	592 984	677 496	592 836	677 616	592 950	677 556
GC1062	miracle black	Grob	F8/ Seite 17	2		425 870	675 071	428 449	677 497	431 782	677 617	558 104	677 557
GC1112	frosted space	Fein	F12/ Seite 17	2		592 735	676 355	592 985	677 498	592 837	677 618	592 951	677 558
GC1122	frosted dark	Fein	F10/ Seite 17	2		425 834	675 072	428 443	677 499	431 776	677 619	558 105	677 559
GC1472	miracle stone	Grob	F11/ Seite 17	2		628 981	676 356	629 011	677 500	629 021	677 620	629 031	677 560
GC2002	cream white	Uni	A4/ Seite 16	0		592 729	676 357	592 989	677 501	592 941	677 621	592 955	677 561
GC2004	ivory white	Uni	A5/ Seite 16	1		697 456	697 450	698 205	698 208	698 222	698 225	698 228	698 232
GC2007	pergamon	Uni	A6/ Seite 16	1		550 156	668 841	551 231	677 502	551 306	677 622	558 107	677 562
GC2008	davos white	Uni	A2/ Seite 16	1		697 457	697 451	698 206	698 209	698 223	698 226	698 229	698 234
GC2011	titan white	Uni	A3/ Seite 16	0		670 929	675 073	670 942	677 503	670 943	677 623	670 944	677 563
GC2232	frosted light	Fein	B9/ Seite 17	2		431 758	668 843	428 435	677 504	431 768	677 624	558 108	677 564
GC2245	frosted star	Fein	A10/ Seite 17	2		697 454	697 448	698 207	698 210	698 224	698 227	698 231	698 235
GC2252	frosted carat	Fein	A13/ Seite 17	2	NEUHEIT	766 625	766 626	766 637	766 670	766 632	766 730	766 627	766 725
GC2258	miracle rock	Grob	A12/ Seite 17	2		706 646	706 647	712 688	712 698	712 708	712 718	712 733	712 743
GC2269	frosted cloud	Fein	A9/ Seite 17	2		694 017	693 988	693 980	694 046	693 978	694 044	693 976	694 042
GC2371	miracle white	Grob	B10/ Seite 17	2		425 865	668 844	428 444	677 505	431 777	677 625	558 109	677 565
GC2388	miracle beach	Grob	A11/ Seite 17	2		680 468	680 472	684 591	681 132	684 563	684 607	684 571	684 619
GC2423	miracle sand	Grob	C11/ Seite 17	2		547 881	675 074	551 232	677 507	551 307	677 627	558 111	677 567
GC3005	desert sand	Uni	C1/ Seite 16	1		710 984	710 985	711 884	711 888	711 883	711 887	711 882	711 886
GC3007	rome sand	Uni	B4/ Seite 16	1	NEUHEIT	766 996	767 014	767 022	767 057	767 038	767 075	767 030	767 065
GC3008	cream cashmere	Uni	A7/ Seite 16	1	NEUHEIT	766 997	767 015	767 023	767 058	767 039	767 076	767 031	767 066
GC3210	miracle desert	Grob	C14/ Seite 17	2		431 763		428 445		431 778		558 113	
GC3322	miracle shell	Grob	C10/ Seite 17	2	NEUHEIT	765 624	765 625	767 239	767 262	767 265	767 268	767 271	767 274
GC3328	miracle coast	Grob	C9/ Seite 17	2	NEUHEIT	766 998	767 016	767 024	767 059	767 040	767 077	767 032	767 069
GC3391	miracle dune	Grob	C8/ Seite 17	2		680 469	680 473	684 590	681 133	684 562	684 606	684 570	684 618
GC3434	miracle vanilla	Grob	A14/ Seite 17	2		628 982	676 392	629 012	677 512	629 022	677 632	629 032	677 572
GC3737	frosted sahara	Fein	C12/ Seite 17	2	NEUHEIT	766 586	766 590	766 638	766 721	766 633	766 731	766 628	766 726
GC4004	asphalt grey	Uni	B3/ Seite 16	1	NEUHEIT	766 999	767 017	767 025	767 060	767 041	767 078	767 033	767 070
GC4011■	manhattan grey	Uni	B5/ Seite 16	1		768 673	768 713	768 675	768 715	768 679	768 719	768 677	768 717
GC4022▲	soho grey	Uni	B2/ Seite 16	1		768 674	768 714	768 676	768 716	768 680	768 720	768 678	768 718
GC4143	frosted dust	Fein	B11/ Seite 17	2		425 890	668 845	428 436	677 516	431 769	677 636	558 114	677 576
GC4422	frosted flint	Fein	B8/ Seite 17	2		704 983	704 996	705 213	705 215	705 217	705 219	705 221	705 223
GC4439	miracle granite	Grob	E8/ Seite 17	2	NEUHEIT	766 587	766 591	766 639	766 722	766 634	766 732	766 629	766 727
GC4712	frosted grey	Fein	F9/ Seite 17	2		425 833	676 399	428 442	677 520	431 773	677 640	558 116	677 580
GC4715	miracle flint	Grob	E9/ Seite 17	2	NEUHEIT	767 000	767 018	767 026	767 061	767 042	767 079	767 034	767 071
GC4732	frosted melange	Fein	B13/ Seite 17	2	NEUHEIT	766 588	766 592	766 640	766 723	766 635	766 733	766 630	766 728
GC5008	glass green	Uni	B1/ Seite 16	1	NEUHEIT	767 011	767 019	767 027	767 062	767 043	767 080	767 035	767 072
GC5242	miracle cliff	Grob	D8/ Seite 17	2	NEUHEIT	766 589	766 593	766 641	766 724	766 636	766 734	766 631	766 729
GC5665	miracle camouflage	Grob	D9/ Seite 17	2		711 071	711 079	712 690	712 700	712 710	712 720	712 735	712 745
GC6004	pastel violet	Uni	C2/ Seite 16	1		713 779	713 782	714 393	714 396	714 401	714 405	714 408	714 421
GC6172	frosted wine	Fein	E11/ Seite 17	2		431 761	675 077	428 441	677 525	431 772	677 645	558 122	677 585

■ aufgrund Rezepturänderung zuvor GC 4001
▲ aufgrund Rezepturänderung zuvor GC 4002

Plattenwerkstoffe						Abmessungen/Artikelnummern							
Dekorbezeichnung		Dessin-Gruppe	Koordinate Seite	Preis-gruppe	Status	4100 mm				2040 mm			
						1250 mm		615 mm		1250 mm		615 mm	
PLATTENDICKE 3/10 MM						**3 mm**	**10 mm**	**3 mm**	**10 mm**	**3 mm**	**10 mm**	**3 mm**	**10 mm**
GC6421	miracle coral	Grob	B12/ Seite 17	2		550 212	675 079	551 238	677 526	551 325	677 646	558 124	677 586
GC6886	miracle berry	Grob	E10/ Seite 17	2		711 499	711 502	712 691	712 701	712 711	712 721	712 736	712 746
GC7193	frosted pepper	Fein	D12/ Seite 17	2	NEUHEIT	765 626	765 627	767 240	767 263	767 266	767 269	767 272	767 275
GC7227	miracle coffee	Grob	E13/ Seite 17	2		711 072	711 080	712 692	712 702	712 712	712 722	712 737	712 747
GC7312	frosted sand	Fein	D11/ Seite 17	2		431 760	676 406	428 439	677 531	431 771	677 651	558 126	677 591
GC7557	miracle cognac	Grob	E12/ Seite 17	2		711 073	711 081	712 693	712 703	712 713	712 723	712 738	712 748
GC7940	miracle caramel	Grob	D10/ Seite 17	2		547 694	675 082	551 239	677 533	551 326	677 653	558 127	677 593
GC8558	miracle lagoon	Grob	D13/ Seite 17	2		711 075	711 083	712 695	712 705	712 715	712 725	712 740	712 750
GC9923	frosted vanilla	Fein	C13/ Seite 17	2		550 213	668 847	551 240	677 539	551 327	677 659	558 131	677 599
GCR783	raindrops coffee	Raindrops	E3/ Seite 16	3		649 073	675 083	649 961	677 543	649 983	677 663	650 147	677 603
GCS176	star mars	Star	E4/ Seite 16	3	NEUHEIT	767 012	767 020	767 028	767 063	767 044	767 081	767 036	767 073
GCS189	star anthracite	Star	E6/ Seite 16	3		585 204	676 427	585 339	677 544	585 345	677 664	585 351	677 604
GCS356	star champagne	Star	D5/ Seite 16	3		711 501	711 503	711 902	711 906	711 901	711 905	711 890	711 904
GCS415	star metallic	Star	D6/ Seite 16	3		715 151	715 152	715 153	715 156	715 154	715 157	715 155	715 158
GCS692	star sevilla red	Star	E1/ Seite 16	3		595 633		595 829		595 843		595 847	
GCS746	star venus	Star	E2/ Seite 16	3	NEUHEIT	767 013	767 021	767 029	767 064	767 045	767 082	767 037	767 074
GCT236	terrazzo crystal	Terrazzo	D2/ Seite 16	3		672 701	676 416	672 704	677 549	672 705	677 669	672 706	677 609
GCT244	terrazzo pebble	Terrazzo	D3/ Seite 16	3	NEUHEIT	765 628	765 629	767 261	767 264	767 267	767 270	767 273	767 276
GCTR18	raindrops anthracite	Raindrops	E5/ Seite 16	3		649 045	676 419	649 953	677 552	649 976	677 672	650 140	677 612
GCTR29	raindrops ivory	Raindrops	D4/ Seite 16	3		649 044	675 084	649 954	677 553	649 977	677 673	650 141	677 613
GCV142	marmo meduna	Veneto	G4-5/ Seite 16	3		716 380	718 281	716 396	725 781	716 394	725 783	716 392	725 785
GCV223	marmo padola	Veneto	F2-3/ Seite 16	3		733 237	734 103	733 238	734 105	733 240	734 107	733 239	734 108
GCV239	marmo piave	Veneto	F4-5/ Seite 16	3		716 391	718 282	716 397	725 782	716 395	725 784	716 393	725 786
GCV374	marmo brenta	Veneto	F6-7/ Seite 16	3	NEUHEIT	754 110	754 082	754 125	754 126	754 129	754 130	754 127	754 128
GCV478	marmo livenza	Veneto	G2-3/ Seite 16	3		716 254	718 283	716 258	722 790	716 257	723 011	716 255	723 012

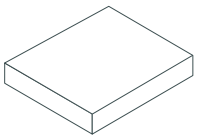

GetaCore Plattenwerkstoffe 12 mm
Acrylharzgebundener Mineralwerkstoff nach DIN EN ISO 19712, 12 mm. Oberseite nass geschliffen (P 600), Rückseite Trockenschliff (P 80). Oberfläche mit Folie geschützt.

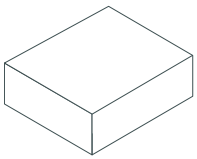

GetaCore Plattenwerkstoffe 20 mm
Acrylharzgebundener Mineralwerkstoff nach DIN EN ISO 19712, 20 mm. Oberseite nass geschliffen (P 600), Rückseite Trockenschliff (P 80). Oberfläche mit Folie geschützt.

Plattenwerkstoffe						Abmessungen/Artikelnummern							
Dekorbezeichnung		Dessin-Gruppe	Koordinate Seite	Preis-gruppe	Status	4100 mm				2040 mm			
						1250 mm		615 mm		1250 mm		615 mm	
PLATTENDICKE 12/20 MM						**12 mm**	**20 mm**	**12 mm**	**20 mm**	**12 mm**	**20 mm**	**12 mm**	**20 mm**
GC2011	titan white	Uni	A3/ Seite 16	0		670 643	700 184	670 948	700 186	670 949	700 187	670 950	700 188

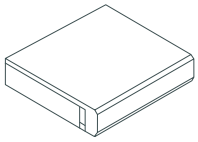

■ GetaCore Arbeitsplatten

35 mm Qualitätsspanplattenträger Typ P3 nach DIN EN 312, Oberseite mit 3 mm acrylharzgebundener Mineralwerkstoff GetaCore beleimt, nass geschliffen (P 600). Unterseite 0,3 mm Gegenzug, Vorderkante GetaCore 10 mm mit Dehnungsfuge. Stoßstelle GetaCore/Gegenzug feuchtebeständig versiegelt. Oberfläche mit Folie geschützt.

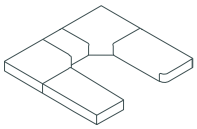

■ Arbeitsplatten Zuschnitt

Alle Arbeitsplattendekore sind auch konfektioniert lieferbar. Nutzen Sie den Service z.B. für den dekorgleichen Beckeneinbau. Details entnehmen Sie bitte der aktuellen GetaCore Zuschnittpreisliste.

Arbeitsplatten						Abmessungen/Artikelnummern						
						Träger 35 mm Typ P3						
						4100 mm						
						einseitig				beidseitig		
Dekorbezeichnung		Dessin-Gruppe	Koordinate Seite	Preis-gruppe	Status	600 mm	650 mm	900 mm	1200 mm	670 mm	900 mm	1200 mm
GC1001	vienna black	Uni	B6/ Seite 16	1		597 381	681 136	597 399	597 427	618 601	618 618	707 916
GC1062	miracle black	Grob	F8/ Seite 17	2		427 643	600 516	426 170	426 171	431 568	426 241	707 927
GC1112	frosted space	Fein	F12/ Seite 17	2		597 382 *	625 766	597 400	597 428	599 976	599 991	707 928
GC1122	frosted dark	Fein	F10/ Seite 17	2		427 644	600 517	426 178	426 179	431 562	426 242	707 929
GC1472	miracle stone	Grob	F11/ Seite 17	2		629 272 *	629 278	629 284	629 290	629 296	629 302	707 930
GC2002	cream white	Uni	A4/ Seite 16	0		597 386 *	681 137	597 404 *	597 432	618 602	618 619	707 917
GC2007	pergamon	Uni	A6/ Seite 16	1		553 932 *	681 138	553 936	553 938	553 942	553 944	707 918
GC2008	davos white	Uni	A2/ Seite 16	1		699 347	699 350	699 356	699 362	699 353	699 359	707 919
GC2011	titan white	Uni	A3/ Seite 16	0		672 568 *	672 570	672 582 *	672 584	672 586	672 588	707 920
GC2232	frosted light	Fein	B9/ Seite 17	2		427 645 *	678 988	426 194 *	426 195	431 554	426 245	707 932
GC2245	frosted star	Fein	A10/ Seite 17	2		699 349	699 352	699 358	699 364	699 355	699 361	707 933
GC2252	frosted carat	Fein	A13/ Seite 17	2	NEUHEIT	766 807	766 812	766 797	766 822	766 827	766 832	766 838
GC2258	miracle rock	Grob	A12/ Seite 17	2		713 183	713 233	713 246	713 260	713 288	713 301	713 279
GC2269	frosted cloud	Fein	A9/ Seite 17	2		694 306 *	694 308	694 311	694 312	694 309	694 310	707 934
GC2371	miracle white	Grob	B10/ Seite 17	2		427 646 *	600 518	426 197	426 198	431 563	426 247	707 935
GC2388	miracle beach	Grob	A11/ Seite 17	2		685 974 *	693 478	685 992	686 001	693 492	693 496	707 936
GC2423	miracle sand	Grob	C11/ Seite 17	2		582 104 *	678 989	582 114	582 124	618 612	618 629	707 938
GC3005	desert sand	Uni	C1/ Seite 16	1		713 180	713 210	713 243	713 257	713 285	713 298	713 276
GC3007	rome sand	Uni	B4/ Seite 16	1	NEUHEIT	767 094	767 102	767 050	767 128	767 136	767 144	767 152
GC3008	cream cashmere	Uni	A7/ Seite 16	1	NEUHEIT	767 095	767 103	767 121	767 129	767 137	767 145	767 153
GC3210	miracle desert	Grob	C14/ Seite 17	2		427 649	600 519	426 204	426 205	431 564	426 253	707 941
GC3322	miracle shell	Grob	C10/ Seite 17	2	NEUHEIT	767 389	767 392	767 395	767 398	767 402	767 405	767 408
GC3328	miracle coast	Grob	C9/ Seite 17	2	NEUHEIT	767 096	767 104	767 122	767 130	767 138	767 146	767 154
GC3391	miracle dune	Grob	C8/ Seite 17	2		685 975	693 479	685 993	686 002	693 493	693 497	707 942
GC3434	miracle vanilla	Grob	A14/ Seite 17	2		629 273 *	629 279	629 285 *	629 291	629 297	629 303	707 943
GC3737	frosted sahara	Fein	C12/ Seite 17	2	NEUHEIT	766 808	766 813	766 798	766 823	766 828	766 833	766 839
GC4004	asphalt grey	Uni	B3/ Seite 16	1	NEUHEIT	767 097	767 105	767 123	767 131	767 139	767 147	
GC4011■	manhattan grey	Uni	B5/ Seite 16	1		768 727	768 729	768 731	768 733	768 735	768 737	768 739
GC4022▲	soho grey	Uni	B2/ Seite 16	1		768 728	768 730	768 732	768 734	768 736	768 738	768 740
GC4143	frosted dust	Fein	B11/ Seite 17	2		427 650 *	681 143	426 207 *	426 208	431 555	426 255	707 945
GC4422	frosted flint	Fein	B8/ Seite 17	2		706 856	706 858	706 874	706 876	706 860	706 872	707 976
GC4439	miracle granite	Grob	E8/ Seite 17	2	NEUHEIT	766 809	766 814	766 799	766 824	766 829	766 834	766 840
GC4712	frosted grey	Fein	F9/ Seite 17	2		427 652 *	600 520	426 213 *	426 214	431 559	426 259	707 949
GC4715	miracle flint	Grob	E9/ Seite 17	2	NEUHEIT	767 098	767 106	767 124	767 132	767 140	767 148	767 156
GC4732	frosted melange	Fein	B13/ Seite 17	2	NEUHEIT	766 810	766 815	766 800	766 825	766 830	766 835	766 841
GC5008	glass green	Uni	B1/ Seite 16	1	NEUHEIT	767 099	767 107	767 125	767 133	767 141	767 149	767 157
GC5242	miracle cliff	Grob	D8/ Seite 17	2	NEUHEIT	766 811	766 816	766 821	766 826	766 831	766 836	766 843
GC5665	miracle camouflage	Grob	D9/ Seite 17	2		713 185	713 235	713 248	713 262	713 290	713 303	713 312

■ aufgrund Rezepturänderung zuvor GC 4001
▲ aufgrund Rezepturänderung zuvor GC 4002

Arbeitsplatten						Abmessungen/Artikelnummern						
						Träger 35 mm Typ P3						
						4100 mm						
						einseitig				beidseitig		
Dekorbezeichnung		Dessin-Gruppe	Koordinate Seite	Preis-gruppe	Status	600 mm	650 mm	900 mm	1200 mm	670 mm	900 mm	1200 mm
GC6004	pastel violet	Uni	C2/ Seite 16	1		714 058	714 161	714 165	714 313	714 169	714 212	714 316
GC6172	frosted wine	Fein	E11/ Seite 17	2		427 653	681 148	426 216	426 217	431 558	426 261	707 953
GC6421	miracle coral	Grob	B12/ Seite 17	2		582 110	681 149	582 120	582 130	618 616	618 633	707 955
GC6886	miracle berry	Grob	E10/ Seite 17	2		713 186	713 236	713 250	713 263	713 291	713 304	713 313
GC7193	frosted pepper	Fein	D12/ Seite 17	2	NEUHEIT	767 390	767 393	767 396	767 400	767 403	767 406	767 409
GC7227	miracle coffee	Grob	E13/ Seite 17	2		713 187	713 237	713 251	713 264	713 292	713 305	713 314
GC7312	frosted sand	Fein	D11/ Seite 17	2		427 655	674 424	426 222	426 223	431 557	426 266	707 958
GC7557	miracle cognac	Grob	E12/ Seite 17	2		713 188	713 238	713 252	713 265	713 293	713 306	713 315
GC7940	miracle caramel	Grob	D10/ Seite 17	2		582 111	681 150	582 121	582 131	618 617	618 634	707 960
GC8558	miracle lagoon	Grob	D13/ Seite 17	2		713 190	713 240	713 254	713 267	713 295	713 308	713 317
GC9923	frosted vanilla	Fein	C13/ Seite 17	2		582 113 *	681 155	582 123 *	582 133	618 609	618 626	707 963
GCR783	raindrops coffee	Raindrops	E3/ Seite 16	3		652 237 *	664 518	664 529	664 540	664 551	664 562	707 967
GCS176	star mars	Star	E4/ Seite 16	3	NEUHEIT	767 100	767 108	767 126	767 134	767 142	767 150	767 158
GCS189	star anthracite	Star	E6/ Seite 16	3		585 355 *	639 256	585 358	585 361	592 154	592 157	707 968
GCS356	star champagne	Star	D5/ Seite 16	3		713 192	713 242	713 256	713 269	713 297	713 310	713 319
GCS415	star metallic	Star	D6/ Seite 16	3		715 159	715 161	715 162	715 163	715 164	715 165	715 166
GCS692	star sevilla red	Star	E1/ Seite 16	3		597 398	679 035	597 426	597 444	598 098	598 100	707 970
GCS746	star venus	Star	E2/ Seite 16	3	NEUHEIT	767 101	767 109	767 127	767 135	767 143	767 151	767 159
GCT236	terrazzo crystal	Terrazzo	D2/ Seite 16	3		672 569 *	672 581	672 583	672 585	672 587	672 589	707 971
GCT244	terrazzo pebble	Terrazzo	D3/ Seite 16	3	NEUHEIT	767 391	767 394	767 397	767 401	767 404	767 407	767 410
GCTR18	raindrops anthracite	Raindrops	E5/ Seite 16	3		652 229	664 511	664 522	664 533	664 544	664 555	707 973
GCTR29	raindrops ivory	Raindrops	D4/ Seite 16	3		652 231 *	664 512	664 523	664 534	664 545	664 556	707 974
GCV142	marmo meduna	Veneto	G4-5/ Seite 16	3		716 577	716 580	716 603	716 606	716 607	716 610	716 613
GCV223	marmo padola	Veneto	F2-3/ Seite 16	3		733 262	733 263	733 264	733 265	733 266	733 267	733 268
GCV239	marmo piave	Veneto	F4-5/ Seite 16	3		716 578	716 601	716 604	716 619	716 608	716 611	716 614
GCV374	marmo brenta	Veneto	F6-7/ Seite 16	3	NEUHEIT	754 199	754 200	754 221	754 222	754 223	754 224	754 225
GCV478	marmo livenza	Veneto	G2-3/ Seite 16	3		716 579	716 602	716 605	716 620	716 609	716 612	716 615

* kurzfristig lieferbar | sonst 2-3 Wochen Lieferzeit

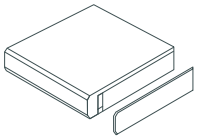

Kantenmaterial

Acrylharzgebundener Mineralwerkstoff in 3 bzw. 10 mm Dicke, Oberfläche nass geschliffen (P 600), Rückseite Trockenschliff (P 80). Fugenlose Klebung mit GetaCore-Fugenklebstoff.

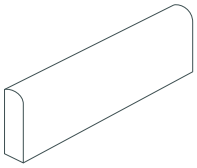

Wandanschlussprofile

10 mm acrylharzgebundender Mineralwerkstoff mit gerundeter Oberkante, Radius 10 mm, Oberfläche nass geschliffen (P600), Rückseite Trockenschliff (P 80).

Systemzubehör						Abmessungen/Artikelnummern				
						Kanten			WAP	Hohlkehle
						4100 mm			4100 mm	4100 mm
						45 mm		35,7 mm	34 mm	18 mm
Dekorbezeichnung		Dessin-Gruppe	Koordinate Seite	Preis-gruppe	Status	3 mm	10 mm	10 mm	10 mm	10 mm
GC1001	vienna black	Uni	B6/ Seite 16	1		594 453	593 691	593 627	662 446	606 100
GC1062	miracle black	Grob	F8/ Seite 17	2		427 659	432 476	427 675	662 447	606 131
GC1112	frosted space	Fein	F12/ Seite 17	2		594 454	593 692	593 628	662 448	606 132
GC1122	frosted dark	Fein	F10/ Seite 17	2		427 660	432 477	427 676	662 449	606 133
GC1472	miracle stone	Grob	F11/ Seite 17	2		629 097	629 103	629 109	662 450	629 121
GC2002	cream white	Uni	A4/ Seite 16	0		594 458	593 696	593 682	662 492	606 138
GC2007	pergamon	Uni	A6/ Seite 16	1		551 878	551 874	551 876	662 493	606 139
GC2008	davos white	Uni	A2/ Seite 16	1		699 836	699 839	698 857	699 852	699 855
GC2011	titan white	Uni	A3/ Seite 16	0		672 642	672 644	672 566	672 646	672 648
GC2232	frosted light	Fein	B9/ Seite 17	2		427 661	432 478	427 677	662 494	606 140
GC2245	frosted star	Fein	A10/ Seite 17	2		699 838	699 851	698 859	699 854	699 857
GC2252	frosted carat	Fein	A13/ Seite 17	2	NEUHEIT	766 844	766 852	766 857	766 867	766 862
GC2258	miracle rock	Grob	A12/ Seite 17	2		712 979	712 866	712 927	712 993	713 170
GC2269	frosted cloud	Fein	A9/ Seite 17	2		694 913	694 915	694 344	694 719	694 717
GC2371	miracle white	Grob	B10/ Seite 17	2		427 662	432 479	427 678	662 495	606 141
GC2388	miracle beach	Grob	A11/ Seite 17	2		684 664	684 660	684 579	684 668	684 672
GC2423	miracle sand	Grob	C11/ Seite 17	2		554 984	554 957	554 995	662 497	606 143
GC3005	desert sand	Uni	C1/ Seite 16	2		712 976	712 863	712 924	712 990	713 167
GC3007	rome sand	Uni	B4/ Seite 16	1	NEUHEIT	767 161	767 169	767 177	767 193	767 185
GC3008	cream cashmere	Uni	A7/ Seite 16	1	NEUHEIT	767 162	767 170	767 178	767 194	767 186
GC3210	miracle dessert	Grob	C14/ Seite 17	2		427 665	432 482	427 681	662 501	606 146
GC3322	miracle shell	Grob	C10/ Seite 17	2	NEUHEIT	767 421	767 424	767 427	767 434	767 430
GC3328	miracle coast	Grob	C9/ Seite 17	2	NEUHEIT	767 163	767 171	767 179	767 195	767 187
GC3391	miracle dune	Grob	C8/ Seite 17	2		684 663	684 659	684 578	684 667	684 671
GC3434	miracle vanilla	Grob	A14/ Seite 17	2		629 098	629 104	629 110	662 502	629 122
GC3737	frosted sahara	Fein	C12/ Seite 17	2	NEUHEIT	766 846	766 853	766 858	766 868	766 863
GC4004	asphalt grey	Uni	B3/ Seite 16	1	NEUHEIT	767 164	767 172	767 180	767 196	767 188
GC4011■	manhattan grey	Uni	B5/ Seite 16	1		768 741	768 743	768 745	768 747	768 749
GC4022▲	soho grey	Uni	B2/ Seite 16	1		768 742	768 744	768 746	768 748	768 750
GC4143	frosted dust	Fein	B11/ Seite 17	2		427 666	432 483	427 682	662 506	606 151
GC4422	frosted flint	Fein	B8/ Seite 17	2		707 163	707 169	707 181	707 167	707 165
GC4439	miracle granite	Grob	E8/ Seite 17	2	NEUHEIT	766 847	766 854	766 859	766 869	766 864
GC4712	frosted grey	Fein	F9/ Seite 17	2		427 668	432 485	427 684	662 510	606 155
GC4715	miracle flint	Grob	E9/ Seite 17	2	NEUHEIT	767 165	767 173	767 181	767 197	767 189
GC4732	frosted melange	Fein	B13/ Seite 17	2	NEUHEIT	766 848	766 855	766 860	766 870	766 865
GC5008	glass green	Uni	B1/ Seite 16	1	NEUHEIT	767 166	767 174	767 182	767 198	767 190
GC5242	miracle cliff	Grob	D8/ Seite 17	2	NEUHEIT	766 849	766 856	766 861	766 871	766 866

■ aufgrund Rezepturänderung zuvor GC 4001
▲ aufgrund Rezepturänderung zuvor GC 4002

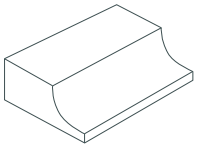

Hohlkehlenprofile

Acrylharzgebundender Mineralwerkstoff für einen formschönen und pflegeleichten Übergang von der Arbeitsplatte zur Wandverkleidung (Nischenplatte bzw. Wandanschlussprofil), Radius 8 mm. Oberfläche nass geschliffen (P 600), Rückseite Trockenschliff (P 80).

Systemzubehör						Abmessungen/Artikelnummern				
						Kanten			WAP	Hohlkehle
						4100 mm			4100 mm	4100 mm
						45 mm		35,7 mm	34 mm	18 mm
Dekorbezeichnung		Dessin-Gruppe	Koordinate Seite	Preis-gruppe	Status	3 mm	10 mm	10 mm	10 mm	10 mm
GC5665	miracle camouflage	Grob	D9/ Seite 17	2		712 981	712 868	712 932	712 995	713 172
GC6004	pastel violet	Uni	C2/ Seite 16	1		714 031	714 018	714 015	714 037	714 034
GC6172	frosted wine	Fein	E11/ Seite 17	2		427 669	432 486	427 685	662 525	606 164
GC6421	miracle coral	Grob	B12/ Seite 17	2		554 992	554 974	555 014	662 527	606 166
GC6886	miracle berry	Grob	E10/ Seite 17	2		712 982	712 869	712 935	712 996	713 173
GC7193	frosted pepper	Fein	D12/ Seite 17	2	NEUHEIT	767 422	767 425	767 428	767 435	767 431
GC7227	miracle coffee	Grob	E13/ Seite 17	2		712 983	712 870	712 936	712 997	713 174
GC7312	frosted sand	Fein	D11/ Seite 17	2		427 671	432 488	427 687	662 532	606 168
GC7557	miracle cognac	Grob	E12/ Seite 17	2		712 984	712 971	712 937	712 998	713 175
GC7940	miracle caramel	Grob	D10/ Seite 17	2		554 993	554 975	555 015	662 534	606 170
GC8558	miracle lagoon	Grob	D13/ Seite 17	2		712 986	712 973	712 939	713 000	713 177
GC9923	frosted vanilla	Fein	C13/ Seite 17	2		554 994	554 976	555 016	662 540	606 176
GCR783	raindrops coffee	Raindrops	E3/ Seite 16	3		652 248	664 118	652 224	662 554	664 129
GCS176	star mars	Star	E4/ Seite 16	3	NEUHEIT	767 167	767 175	767 183	767 199	767 191
GCS189	star anthracite	Star	E6/ Seite 16	3		585 373	585 370	585 367	662 555	613 263
GCS356	star champagne	Star	D5/ Seite 16	3		712 988	712 975	712 946	713 002	713 179
GCS415	star metallic	Star	D6/ Seite 16	3		715 167	715 169	715 168	715 170	715 181
GCS692	star sevilla red	Star	E1/ Seite 16	3		596 039	596 035	596 031	662 557	613 266
GCS746	star venus	Star	E2/ Seite 16	3	NEUHEIT	767 168	767 176	767 184	767 200	767 192
GCT236	terrazzo crystal	Terrazzo	D2/ Seite 16	3		672 643	672 645	672 567	672 647	672 649
GCT244	terrazzo pebble	Terrazzo	D3/ Seite 16	3	NEUHEIT	767 423	767 426	767 429	767 436	767 432
GCTR18	raindrops anthracite	Raindrops	E5/ Seite 16	3		652 241	664 111	652 205	662 563	664 122
GCTR29	raindrops ivory	Raindrops	D4/ Seite 16	3		652 242	664 112	652 208	662 564	664 123
GCV142	marmo meduna	Veneto	G4-5/ Seite 16	3		716 905	725 801	718 284	726 691	726 649
GCV223	marmo padola	Veneto	F2-3/ Seite 16	3		733 269	734 065	734 064	734 067	734 066
GCV239	marmo piave	Veneto	F4-5/ Seite 16	3		716 906	725 802	718 285	726 692	726 650
GCV374	marmo brenta	Veneto	F6-7/ Seite 16	3	NEUHEIT	754 181	754 182	754 193	754 195	754 194
GCV478	marmo livenza	Veneto	G2-3/ Seite 16	3		716 907	722 788	718 286	722 787	722 786

SYSTEMZUBEHÖR

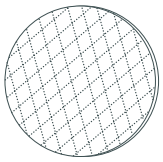

■ Schleifpads

zur Oberflächenbearbeitung, kompatibel mit allen handelsüblichen Exzenterschleifmaschinen mit einem Schleiftellerdurchmesser von 150 mm.

Schleifpads	
1 Stück	
Schleifset Seiden-/Edelmatt *	682 564
Schleifset Brillantglanz **	665 787
25 Stück	
Schleifpad P 120	704 776
Schleifpad P 180	704 777
Schleifpad P 320	580 148
Schleifpad P 500	704 630
Schleifpad P 800	704 711
Schleifpad P 1200	704 712
Schleifpad VF 360 (rot)	704 628
Schleifpad S 400 (schwarz)	704 629
Staubpad STS 150	580 152
Filzpad	602 925

* Inhalt Schleifset Seiden-/Edelmatt:
2 x P 120, 2 x P 180, 2 x P 320, 2 x VF 360 (rot), 2 x S 400 (schwarz), 1 x STS 150

** Inhalt Schleifset Brillantglanz:
2 x P 120, 2 x P 180, 2 x P 320, 2 x P 500, 2 x P 800, 2 x P 1200, 1 x STS 150, 1 x Filzpad

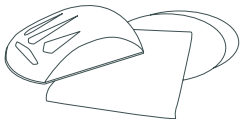

■ Pflegeset

in kleiner/großer Ausführung für GetaCore Oberflächen.

Pflegeset	
klein	groß
618 291	618 280

Inhalt Pflegeset klein:
je 1 x Mikrofasertuch, Schleifklotz, Schleifpad P 320, P 800, S 400, Staubpad STS 150, Finishing Schwamm

Inhalt Pflegeset groß:
je 1 x Mikrofasertuch, Schleifklotz, Schleifpad P 320, P 800, S 400, Staubpad STS 150, Finishing Schwamm, Schleifset Brillantglanz, Poliermilch, Cleaner

■ Cleaner

Spezialreiniger für alle GetaCore Oberflächen zur Entfernung von hartnäckigen Flecken, wie z.B. Kaffee, Tee, etc.
Inhalt: 500 ml.

Cleaner	
1 Stück	12 Stück
570 855	577 982

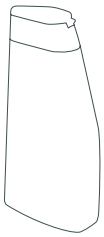

■ Poliermilch

Festool Poliermilch MP 5000
(Inhalt 500 ml) zum Erzielen des Oberflächenfinish „Brillantglanz".

Poliermilch
705 593

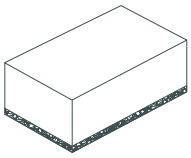

■ Finishing Schwamm

zur Beseitigung von Gebrauchsspuren. Geeignet für alle GetaCore Flächen im Endfinish „Seidenmatt".

Finishing Schwamm
705 440

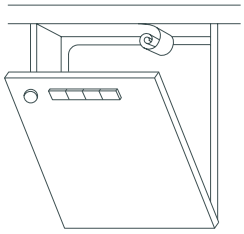

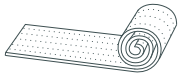

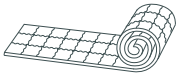

Alu Klebefolie
zum Schutz der Arbeitsplattenunterkante im Bereich von Ausschnitten, Backöfen und Geschirrspülern.

Alu Klebefolie	
1000 x 75 x 0,3 mm	5000 x 75 x 0,3 mm
427 800	608 681

Korkstreifen
als elastisches Dehnungsfugenmaterial zur Montage des 10 mm Kantenmaterials.

Korkstreifen	
1800 x 35 x 5 mm	19000 x 35 x 5 mm
577 626	612 288

Thermoband
zur fachgerechten Isolierung von Herdausschnitten.

Thermoband	
5000 x 25 x 2 mm	10000 x 25 x 2 mm
584 834	582 867

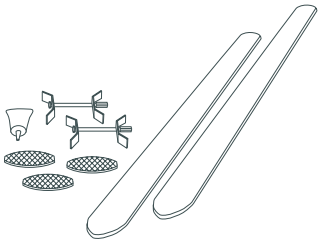

Eckverbindungsset
zur einfachen und qualitativ hochwertigen Verbindung von GetaCore Arbeitsplatten mit Qualitätsspanplattenträger.

Eckverbindungsset
562 269

Dichtungsmanschette
Die Gummimanschette dichtet zuverlässig Bohrungen mit einem Durchmesser von 35 mm ab, insbesondere Armaturlochbohrungen in Elementen. Sie schützt das Element (Arbeitsplatte, Waschtische, etc.) vor Eintritt von Feuchtigkeit und verhindert somit Folgeschäden, wie Aufquellen des Spanplattenträgers, Risse in der Oberfläche, etc. Je nach der vorliegenden Plattendicke ist die entsprechende Manschette zu wählen: Dicke 29 bzw. 39 mm.

Dichtungsmanschette	
29 mm	39 mm
642 373	642 374

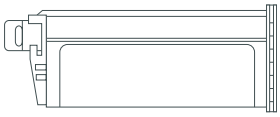

Fugenklebstoff

GetaCore 2-Komponenten-Fugenklebstoff in 50 ml oder 250 ml Kartuschen inkl. 2 Mischerspitzen. Je nach Kartuschengröße passend. Ersatzmischerspitzen sind erforderlich bei mehr als zweimaliger Verwendung derselben GetaCore Fugenklebstoff-Kartusche.

Farbempfehlung Fugenklebstoff

Dekor	Kleberfarbe	50 ml	250 ml
GC1001	schwarz	599 819	599 863
GC1062	graubraun	600 371	600 491
GC1112	schwarz	599 819	599 863
GC1122	schwarz	599 819	599 863
GC1472	schwarz	599 819	599 863
GC2002	weiß	599 820	599 864
GC2004	transparent	420 940	551 259
GC2007	pergamon	432 308	555 111
GC2008	titanweiß	432 307	555 110
GC2011	titanweiß	432 307	555 110
GC2232	nebelgrau	599 861	599 865
GC2245	titanweiß	432 307	555 110
GC2252	kieselweiß	706 131	706 132
GC2258	kieselweiß	706 131	706 132
GC2269	titanweiß	432 307	555 110
GC2371	nebelgrau	599 861	599 865
GC2388	titanweiß	432 307	555 110
GC2423	nebelgrau	599 861	599 865
GC3005	sandbeige	694 362	694 363
GC3007	cappuccino	768 804	768 802
GC3008	pergamon	432 308	555 111
GC3210	hellbeige	431 306	555 108
GC3322	pergamon	432 308	555 111
GC3328	pergamon	432 308	555 111

Dekor	Kleberfarbe	50 ml	250 ml
GC3391	pergamon	432 308	555 111
GC3434	pergamon	432 308	555 111
GC3737	pergamon	432 308	555 111
GC4004	basaltgrau	768 803	768 801
GC4011	graubraun	600 371	600 491
GC4022	nebelgrau	599 861	599 865
GC4143	mittelgrau	420 022	555 102
GC4422	silbergrau	703 576	703 573
GC4439	mittelgrau	420 022	555 102
GC4712	graubraun	600 371	600 491
GC4715	basaltgrau	768 803	768 801
GC4732	hellbeige	431 306	555 108
GC5008	kieselweiß	706 131	706 132
GC5242	nebelgrau	599 861	599 865
GC5665	gelbgrau	713 365	713 349
GC6004	violett	713 706	713 702
GC6172	weinrot	713 366	713 350
GC6421	nebelgrau	599 861	599 865
GC6886	weinrot	713 366	713 350
GC7193	hellbeige	431 306	555 108
GC7227	dunkelbraun	632 599	632 595
GC7312	hellbraun	429 542	555 112
GC7557	dunkelbraun	632 599	632 595
GC7940	hellbraun	429 542	555 112
GC8558	türkisblau	713 368	713 362
GC9923	hellbeige	431 306	555 108
GCR783	graubraun	600 371	600 491
GCS176	schwarz	599 819	599 863
GCS189	schwarz	599 819	599 863
GCS356	natur	713 367	713 361
GCS415	metall	715 129	715 128
GCS692	brillantrot	599 817	598 882
GCS746	graubraun	600 371	600 491
GCT236	titanweiß	432 307	555 110
GCT244	kieselweiß	706 131	706 132
GCTR18	schwarz	599 819	599 863
GCTR29	pergamon	432 308	555 111
GCV142	schwarz	599 819	599 863
GCV223	titanweiß	432 307	555 110
GCV239	pergamon	432 308	555 111
GCV374	weiß	599 820	599 864
GCV478	nebelgrau	599 861	599 865

SYSTEMZUBEHÖR KLEBSTOFF

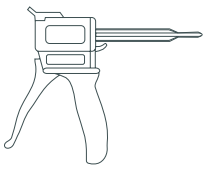

Spezialklebepistole
für GetaCore 2-Komponenten-Fugenklebstoff. Für System 50 ml oder System 250 ml. Ersatzmischerspitzen sind erforderlich bei mehr als zweimaliger Verwendung derselben GetaCore Fugenklebstoff-Kartusche.

Ersatzmischerspitzen
für 50/250 ml Kartuschen. Ersatzmischerspitzen sind erforderlich bei mehr als zweimaliger Verwendung derselben GetaCore Kartusche.

Spezialklebepistole	
klein	groß
420 000	420 006

Ersatzmischerspitzen	
klein (10 St.)	groß (10 St.)
420 005	610 601

GetaCore® Dekor: GCV 239

GetaCore®

BECKENPROGRAMM

Tag für Tag gehen wir mit Wasser um. In Küche und Bad, in Laboren und Arztpraxen, zu Hause und unterwegs. Wasser steht für Reinheit, Frische und Inspiration. Die Gestaltung von Wasch- und Arbeitsbereichen jedoch bewegte sich bislang in engen Grenzen. Bei den Becken und Spülen vor allem herrscht noch immer ein Einerlei aus Keramik und Edelstahl.

CE-KENNZEICHNUNG

Alle GetaCore® Sanitärbecken und GetaCore® Küchenspülen sind mit einem CE-Kennzeichen versehen. Das CE-Kennzeichen ist ein Siegel, mit dem der Hersteller/Händler erklärt, dass sein Produkt die Anforderungen der entsprechenden europäischen Norm erfüllt und wirkt als unbegrenzte Handelserlaubnis für Produkte innerhalb der Europäischen Union.
Sanitärbecken: Norm DIN EN 14688 / Küchenspülen: Norm EN 13310

TOLERANZ

Bei jedem einzelnen Becken handelt es sich um reine Handarbeit.
Geringe Maßunterschiede lassen sich daher nicht vermeiden.
Eine geringe Abweichung von der Zeichnung zum Originalbecken ist daher mit

+/- 5 mm in der Länge/ Breite und Tiefe
+/- 2 mm auf 500 mm Kantenlänge in der Rechtwinkligkeit / Beckenseite zu tolerieren

KÜCHENSPÜLEN GETACORE® – UNTERBAU

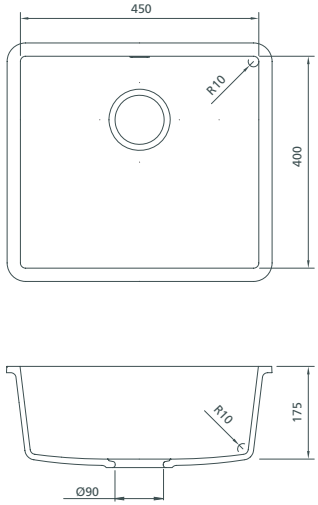

Typ	Länge	Breite	Tiefe	Ablauf
GETACORE GEGOSSEN				
GC-MK-150	150 mm	400 mm	140 mm	hinten
GC-MK-190	190 mm	400 mm	140 mm	hinten
GC-MK-250	250 mm	400 mm	140 mm	hinten
GC-MK-330	330 mm	400 mm	175 mm	hinten
GC-MK-400	400 mm	400 mm	175 mm	hinten
GC-MK-450	450 mm	400 mm	175 mm	hinten
GC-MK-500	500 mm	400 mm	175 mm	hinten
GC-MK-600	600 mm	400 mm	175 mm	hinten
GC-MK-700	700 mm	400 mm	175 mm	hinten

CE-Zertifizierung nach DIN EN 13310
Zubehör: inkl. Dichtungsmanschetten, bei Überlaufbohrung inkl. Ab- und Überlaufgarnitur mit Drehknopfexzenter und Geruchsverschluss
GC-MK-150/190: inkl. Dichtungsmanschetten, bei Überlaufbohrung inkl. Ab- und Überlaufgarnitur mit Handbetätigung und Geruchsverschluss
Überlaufbohrung: bitte wählen

GC-MK-150 | LAGERPROGRAMM, KURZFRISTIG LIEFERBAR			
Dekor	Koordinate	Preisgruppe	Bestell-Nr.
GC2011	A3/ Seite 16	0	768 700

GC-MK-330 | LAGERPROGRAMM, KURZFRISTIG LIEFERBAR			
Dekor	Koordinate	Preisgruppe	Bestell-Nr.
GC2011	A3/ Seite 16	0	768 701

GC-MK-450 | LAGERPROGRAMM, KURZFRISTIG LIEFERBAR			
Dekor	Koordinate	Preisgruppe	Bestell-Nr.
GC2011	A3/ Seite 16	0	768 189

LIEFERZEIT CA. 3 WOCHEN		
Dekor	Typ	Bestell-Nr.
GC 2011	GC-MK-190	900 780 + GC-MK-190 + GC 2011
	GC-MK-250	900 780 + GC-MK-250 + GC 2011
	GC-MK-400	900 780 + GC-MK-400 + GC 2011
	GC-MK-500	900 780 + GC-MK-500 + GC 2011
	GC-MK-600	900 780 + GC-MK-600 + GC 2011
	GC-MK-700	900 780 + GC-MK-700 + GC 2011

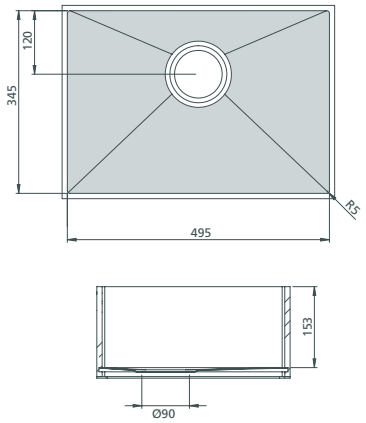

Typ	Länge	Breite	Tiefe	Ablauf
MIT EDELSTAHLBODEN				
GC-KE-300	162 mm	300 mm	153 mm	mittig
GC-KE-345	495 mm	345 mm	153 mm	hinten
GC-KE-418	332 mm	418 mm	153 mm	hinten
GC-KE-450	450 mm	418 mm	170 mm	hinten
GC-KE-480	550 mm	480 mm	220 mm	hinten

CE-Zertifizierung nach DIN EN 13310
Zubehör
inkl. Dichtungsmanschetten, Ab- und Überlaufgarnitur mit Drehknopfexzenter und Geruchsverschluss
GC-KE-300: inkl. Dichtungsmanschetten, Ab- und Überlaufgarnitur mit Handbetätigung und Geruchsverschluss
Überlaufbohrung: bitte wählen

GC-KE-300 | LAGERPROGRAMM, KURZFRISTIG LIEFERBAR			
Dekor	Koordinate	Preisgruppe	Bestell-Nr.
GC2011	A3/ Seite 16	0	727 903

GC-KE-418 | LAGERPROGRAMM, KURZFRISTIG LIEFERBAR			
Dekor	Koordinate	Preisgruppe	Bestell-Nr.
GC2011	A3/ Seite 16	0	727 904

LIEFERZEIT CA. 3 WOCHEN		
Dekorgruppen	Typ	Bestell-Nr.
Uni Fein/Grob Terrazzo Veneto	GC-KE-300	902 840 + GC-KE-300 + Dekor
	GC-KE-345	902 840 + GC-KE-345 + Dekor
	GC-KE-418	902 840 + GC-KE-418 + Dekor
	GC-KE-450	902 840 + GC-KE-450 + Dekor
	GC-KE-480	902 840 + GC-KE-480 + Dekor

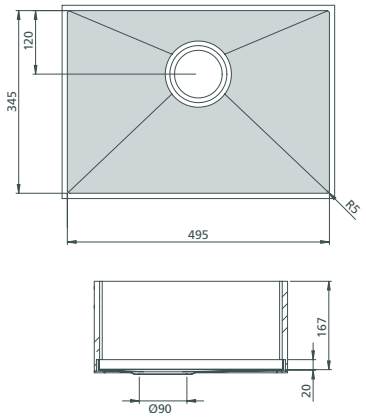

Typ	Länge	Breite	Tiefe	Ablauf
MIT EDELSTAHLBODEN UND AUFKANTUNG				
GC-AE-345	495 mm	345 mm	167 mm	hinten

CE-Zertifizierung nach DIN EN 13310
Zubehör: inkl. Dichtungsmanschetten, Ab- und Überlaufgarnitur mit Drehknopfexzenter und Geruchsverschluss
Überlaufbohrung: bitte wählen

GC-AE-345 | LAGERPROGRAMM, KURZFRISTIG LIEFERBAR			
Dekor	Koordinate	Preisgruppe	Bestell-Nr.
GC2011	A3/ Seite 16	0	726 796* mit Überlaufbohrung

LIEFERZEIT CA. 3 WOCHEN		
Dekorgruppen	Typ	Bestell-Nr.
Uni Fein/Grob Terrazzo Veneto	GC-AE-345	903 052 + GC-AE-345 + Dekor

SPÜLENMODULE GETACORE®

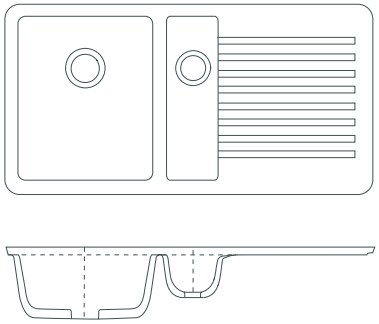

Länge	Breite	Becken	Abtropffläche
TYP 1 MIT GC-BECKEN			
1000 mm	520 mm	GC-MK-330, GC-MK-150	10 mm GC

CE-Zertifizierung nach DIN EN 13310
Zubehör: inkl. Dichtungsmanschetten, Ab- und Überlaufgarnitur mit Drehknopfexzenter und Handbetätigung, Verbindungsset und Geruchsverschluss
Überlaufbohrung: inklusive

LIEFERZEIT CA. 2–3 WOCHEN
Bestell-Nr.
904 751 + Typ + Dekor Abtropffläche + Becken links oder rechts

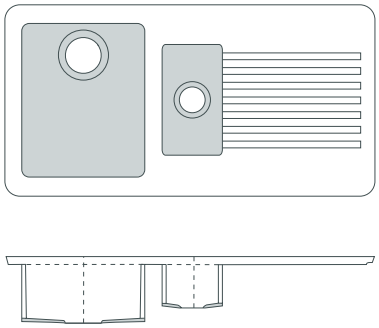

Länge	Breite	Becken	Abtropffläche
TYP 1 GC-BECKEN MIT EDELSTAHLBODEN			
1000 mm	520 mm	GC-KE-418, GC-KE-300	10 mm GC

CE-Zertifizierung nach DIN EN 13310
Zubehör: inkl. Dichtungsmanschetten, Ab- und Überlaufgarnitur mit Drehknopfexzenter und Handbetätigung, Verbindungsset und Geruchsverschluss
Überlaufbohrung: inklusive

LIEFERZEIT CA. 2–3 WOCHEN
Bestell-Nr.
904 751 + Typ + Dekor Abtropffläche + Dekor Becken + Dekor Becken links oder rechts

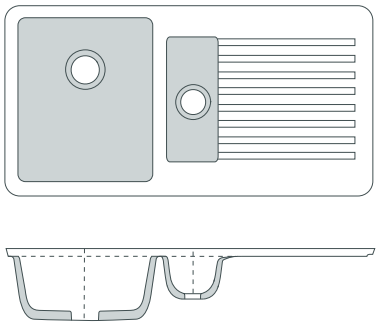

Länge	Breite	Becken	Abtropffläche
TYP 1 MIT EDELSTAHLBECKEN			
1000 mm	520 mm	Blanco Supra 340-U, Blanco Supra 160-U	10 mm GC

CE-Zertifizierung nach DIN EN 13310
Zubehör: inkl. Ab- und Überlaufgarnitur mit Raumsparrohr, 3,5" Korbventil mit Zugknopf-Fernbedienung (Bohrung ø14 mm bauseits), Befestigungsset (Dichtung bauseits), gelochter Zusatzbeckeneinsatz
Überlaufbohrung: inklusive

LIEFERZEIT CA. 2–3 WOCHEN
Bestell-Nr.
904 751 + Typ + Dekor Abtropffläche + Becken links oder rechts

Kombinationen „Abtropffläche zu Becken" sind möglich. Becken sind nur in bestimmten Dekoren erhältlich.
Die 10 mm Abtropffläche ist in allen Dekoren lieferbar.

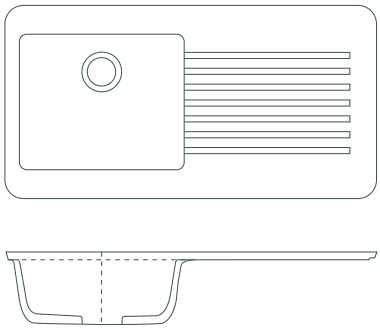

Länge	Breite	Becken	Abtropffläche
TYP 2 MIT GC-BECKEN			
1000 mm	520 mm	GC-MK-450	10 mm GC

CE-Zertifizierung nach DIN EN 13310
Zubehör: inkl. Dichtungsmanschetten, Ab- und Überlaufgarnitur mit Drehknopfexzenter und Geruchsverschluss
Überlaufbohrung: inklusive

LIEFERZEIT CA. 2–3 WOCHEN
Bestell-Nr.
904 751 + Typ + Dekor Abtropffläche + Becken links oder rechts

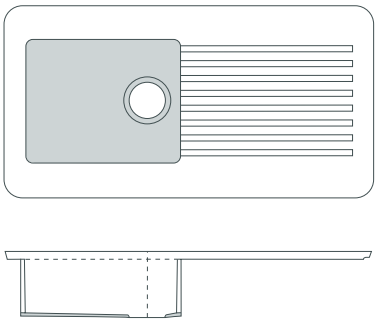

Länge	Breite	Becken	Abtropffläche
TYP 2 MIT GC-BECKEN EDELSTAHLBODEN			
1000 mm	520 mm	GC-KE-418	10 mm GC

CE-Zertifizierung nach DIN EN 13310
Zubehör: inkl. Dichtungsmanschetten, Ab- und Überlaufgarnitur mit Drehknopfexzenter und Geruchsverschluss
Überlaufbohrung: inklusive

LIEFERZEIT CA. 2–3 WOCHEN
Bestell-Nr.
904 751 + Typ + Dekor Abtropffläche + Dekor Becken + Dekor Becken links oder rechts

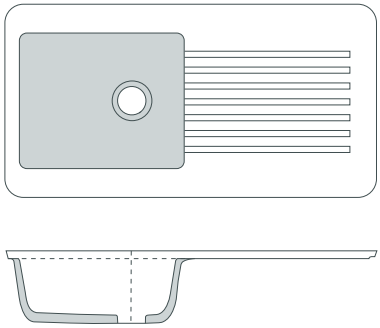

Länge	Breite	Becken	Abtropffläche
TYP 2 MIT EDELSTAHLBECKEN			
1000 mm	520 mm	Blanco Supra 340-U	10 mm GC

CE-Zertifizierung nach DIN EN 13310
Zubehör: inkl. Ab- und Überlaufgarnitur mit Raumsparrohr, 3,5" Korbventil mit Zugknopf-Fernbedienung (Bohrung ø14 mm bauseits), Befestigungsset (Dichtung bauseits)
Überlaufbohrung: inklusive

LIEFERZEIT CA. 2–3 WOCHEN
Bestell-Nr.
904 751 + Typ + Dekor Abtropffläche + Becken links oder rechts

SANITÄRBECKEN GETACORE® – UNTERBAU

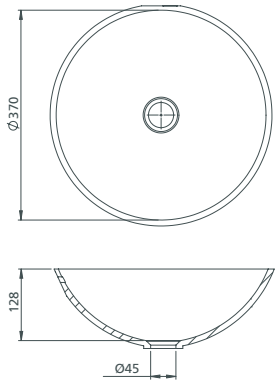

Typ	Länge	Breite	Tiefe	Ablauf
RUND				
GC-RU-275	275 mm	275 mm	110 mm	mittig
GC-RU-370	370 mm	370 mm	151 mm	mittig
GC-RU-445	445 mm	445 mm	135 mm	mittig

CE-Zertifizierung nach DIN EN 14688
Zubehör: inkl. Dichtungsmanschetten
Überlaufbohrung: bitte wählen

GC-RU-370 | LAGERPROGRAMM, KURZFRISTIG LIEFERBAR			
Dekor	Koordinate	Preisgruppe	Bestell-Nr.
GC2002	A4/ Seite 16	0	596 780
GC2007	A6/ Seite 16	1	574 140
GC2011	A3/ Seite 16	0	670 885
GC2232	B9/ Seite 17	2	573 935
GC2245	A10/ Seite 17	2	699 860
GC2258	A12/ Seite 17	2	713 323
GC4143	B11/ Seite 17	2	573 940
GC4712	F9/ Seite 17	2	574 132

LIEFERZEIT CA. 3 WOCHEN		
Dekorgruppen	Typ	Bestell-Nr.
Uni Fein/Grob Terrazzo Veneto	GC-RU-275	902 840 + GC-RU-275 + Dekor
	GC-RU-370	902 840 + GC-RU-370 + Dekor
	GC-RU-445	902 840 + GC-RU-445 + Dekor

Weitere Becken finden Sie unter www.blanco.de, www.franke.com, www.reginox.de
Preise und Lieferzeit auf Anfrage.

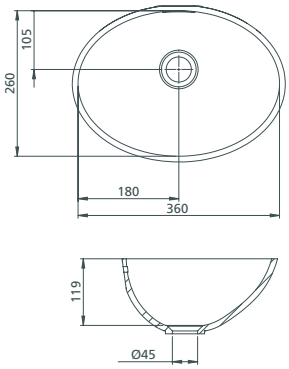

Typ	Länge	Breite	Tiefe	Ablauf
OVAL				
GC-OV-360	360 mm	260 mm	119 mm	hinten
GC-OV-408	408 mm	304 mm	113 mm	hinten
GC-OV-520	517 mm	392 mm	127 mm	hinten
GC-OV-562	562 mm	382 mm	119 mm	hinten
GC-OV-590	590 mm	370 mm	91 mm	hinten

CE-Zertifizierung nach DIN EN 14688
Zubehör: inkl. Dichtungsmanschetten
Überlaufbohrung: bitte wählen

GC-OV-562 | LAGERPROGRAMM, KURZFRISTIG LIEFERBAR			
Dekor	Koordinate	Preisgruppe	Bestell-Nr.
GC2002	A4/ Seite 16	0	596 889
GC2007	A6/ Seite 16	1	574 167
GC2011	A3/ Seite 16	0	670 886
GC2232	B9/ Seite 16	2	574 245
GC3434	A14/ Seite 17	2	628 924
GC4143	B11/ Seite 17	2	574 250
GC4712	F9/ Seite 17	2	574 252

LIEFERZEIT CA. 3 WOCHEN		
Dekorgruppen	Typ	Bestell-Nr.
Uni Fein/Grob Terrazzo Veneto	GC-OV-360	902 840 + GC-OV-360 + Dekor
	GC-OV-408	902 840 + GC-OV-408 + Dekor
	GC-OV-520	902 840 + GC-OV-520 + Dekor
	GC-OV-562	902 840 + GC-OV-562 + Dekor
	GC-OV-590	902 840 + GC-OV-590 + Dekor

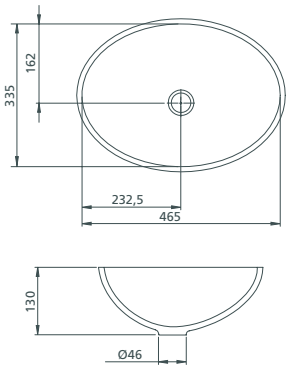

Typ	Länge	Breite	Tiefe	Ablauf
OVAL				
GC-SO-465/335	465 mm	335 mm	130 mm	hinten

CE-Zertifizierung nach DIN EN 14688
Zubehör: inkl. Dichtungsmanschetten
Überlaufbohrung: bitte wählen

GC-SO-465/335 | LAGERPROGRAMM, KURZFRISTIG LIEFERBAR			
Dekor	Koordinate	Preisgruppe	Bestell-Nr.
GC1112	F12/ Seite 17	2	642 699
GC2002	A4/ Seite 16	0	642 702
GC2007	A6/ Seite 16	1	642 703
GC2008	A2/ Seite 16	1	699 864
GC2011	A3/ Seite 16	0	670 889
GC2232	B9/ Seite 17	2	642 704
GC2245	A10/ Seite 17	2	699 866
GC2258	A12/ Seite 17	2	713 419
GC2269	A9/ Seite 17	2	699 889
GC2371	B10/ Seite 17	2	642 705
GC2388	A11/ Seite 17	2	689 143
GC3434	A14/ Seite 17	2	642 722
GC4143	B11/ Seite 17	2	642 726
GC4422	B8/ Seite 17	2	707 751
GC4712	F9/ Seite 17	2	642 730
GC6172	E11/ Seite 17	2	642 735
GC7312	D11/ Seite 17	2	642 740
GC9923	C13/ Seite 17	2	642 747
GCT236	D2/ Seite 16	3	710 008
GCV142	G4-5/ Seite 16	3	726 640
GCV223	F2-3/ Seite 16	3	734 346
GCV239	E4-5/ Seite 16	3	726 639
GCV374	F6-7/ Seite 16	3	768 694
GCV478	G2-3/ Seite 16	3	722 785

LIEFERZEIT CA. 2-3 WOCHEN		
Dekorgruppen	Typ	Bestell-Nr.
Uni Fein/Grob Terrazzo	GC-SO-465/335	903 052 + GC-SO-465/335 + Dekor

SANITÄRBECKEN GETACORE® – UNTERBAU

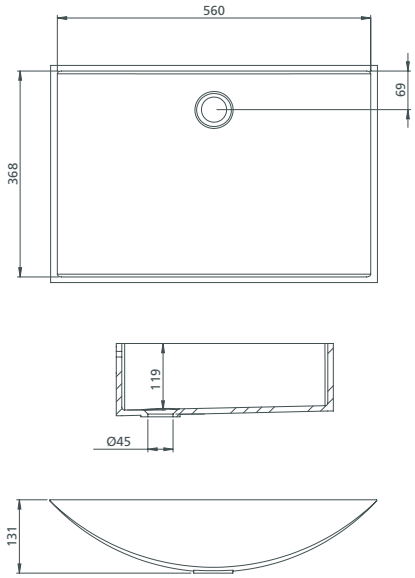

Typ	Länge	Breite	Tiefe	Ablauf
WELLE-BECKEN				
GC-W-460	460 mm	280 mm	130 mm	hinten
GC-W-600	560 mm	368 mm	117 mm	hinten
GC-W-1000	1100 mm	368 mm	118 mm	hinten

CE-Zertifizierung nach DIN EN 14688
Zubehör: inkl. Dichtungsmanschetten, Überlaufgarnitur
Überlaufbohrung: bitte wählen

GC-W-600 OHNE ÜBERLAUFBOHRUNG | LAGERPROGRAMM, KURZFRISTIG LIEFERBAR			
Dekor	Koordinate	Preisgruppe	Bestell-Nr.
GC2011	A3/ Seite 16	0	725 966

GC-W-600 MIT ÜBERLAUFBOHRUNG | LAGERPROGRAMM, KURZFRISTIG LIEFERBAR			
Dekor	Koordinate	Preisgruppe	Bestell-Nr.
GC2011	A3/ Seite 16	0	670 887

LIEFERZEIT CA. 3 WOCHEN		
Dekorgruppen	Typ	Bestell-Nr.
Uni Fein/Grob Terrazzo Veneto	GC-W-460	902 840 + GC-W-460 + Dekor
	GC-W-600	902 840 + GC-W-600 + Dekor
	GC-W-1000	902 840 + GC-W-1000 + Dekor

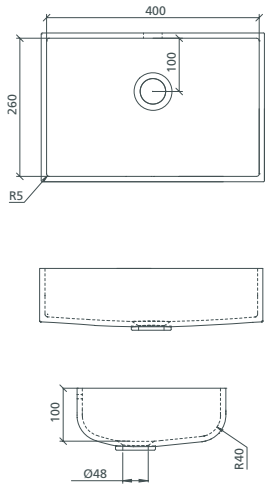

Typ	Länge	Breite	Tiefe	Ablauf
RECHTECKIG GEBOGEN				
GC-RG-400	400 mm	260 mm	100 mm	hinten
GC-RG-450	450 mm	300 mm	110 mm	hinten
GC-RG-550	550 mm	370 mm	120 mm	hinten
GC-RG-1100	1100 mm	370 mm	118 mm	hinten

CE-Zertifizierung nach DIN EN 14688
Zubehör: inkl. Dichtungsmanschetten, Überlaufgarnitur
Überlaufbohrung: bitte wählen

LIEFERZEIT CA. 3 WOCHEN		
Dekorgruppen	Typ	Bestell-Nr.
Uni Fein/Grob Terrazzo Veneto	GC-RG-400	902 840 + GC-RG-400 + Dekor
	GC-RG-450	902 840 + GC-RG-450 + Dekor
	GC-RG-550	902 840 + GC-RG-550 + Dekor
	GC-RG-1100	902 840 + GC-RG-1100 + Dekor

SANITÄRBECKEN GETACORE® – UNTERBAU

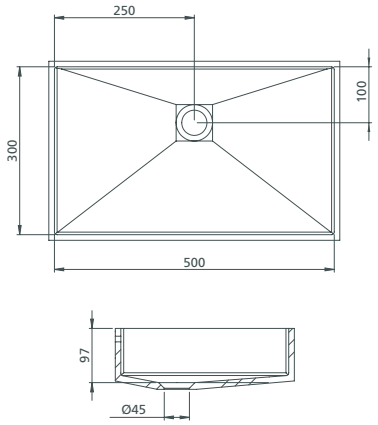

Typ	Länge	Breite	Tiefe	Ablauf
RECHTECKIG				
GC-RE-330	330 mm	200 mm	92 mm	hinten
GC-RE-400	400 mm	260 mm	91 mm	hinten
GC-RE-404	400 mm	400 mm	97 mm	hinten
GC-RE-500	500 mm	300 mm	94 mm	hinten
GC-RE-550	550 mm	370 mm	97 mm	hinten
GC-RE-1000	1000 mm	450 mm	133 mm	hinten
GC-RE-1100	1100 mm	370 mm	97 mm	hinten

CE-Zertifizierung nach DIN EN 14688
Zubehör: inkl. Dichtungsmanschetten, Überlaufgarnitur
Überlaufbohrung: bitte wählen

LIEFERZEIT CA. 3 WOCHEN		
Dekorgruppen	Typ	Bestell-Nr.
Uni Fein/Grob Terrazzo Veneto	GC-RE-330	902 840 + GC-RE-330 + Dekor
	GC-RE-400	902 840 + GC-RE-400 + Dekor
	GC-RE-404	902 840 + GC-RE-404 + Dekor
	GC-RE-500	902 840 + GC-RE-500 + Dekor
	GC-RE-550	902 840 + GC-RE-550 + Dekor
	GC-RE-1000	902 840 + GC-RE-1000 + Dekor
	GC-RE-1100	902 840 + GC-RE-1100 + Dekor

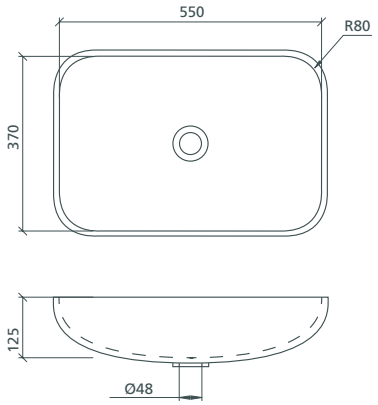

Typ	Länge	Breite	Tiefe	Ablauf
RECHTECKIG				
GC-RR-370	370 mm	370 mm	125 mm	mittig
GC-RR-550	550 mm	370 mm	125 mm	mittig
GC-RR-800	800 mm	370 mm	131 mm	mittig

CE-Zertifizierung nach DIN EN 14688
Zubehör: inkl. Dichtungsmanschetten, Überlaufgarnitur
Überlaufbohrung: bitte wählen

LIEFERZEIT CA. 3 WOCHEN		
Dekorgruppen	Typ	Bestell-Nr.
Uni Fein/Grob Terrazzo Veneto	GC-RR-370	902 840 + GC-RR-370 + Dekor
	GC-RR-550	902 840 + GC-RR-550 + Dekor
	GC-RR-800	902 840 + GC-RR-800 + Dekor

SANITÄRBECKEN GETACORE® – AUFSATZ

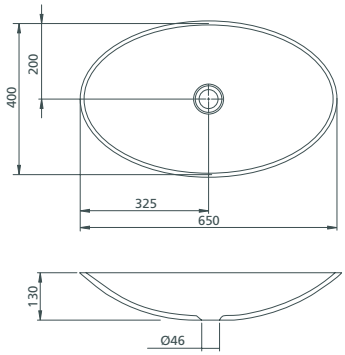

Typ	Länge	Breite	Tiefe	Ablauf
OVAL				
GC-OA-650	625 mm	375 mm	109 mm	hinten
	495 mm	319 mm	60 mm	Aufsatz

CE-Zertifizierung nach DIN EN 14688
Zubehör: inkl. Dichtungsmanschetten
Überlaufbohrung: keine

LIEFERZEIT CA. 3 WOCHEN		
Dekorgruppen	Typ	Bestell-Nr.
Uni Fein/Grob Terrazzo Veneto	GC-OA-650	902 840 + GC-OA-650 + Dekor

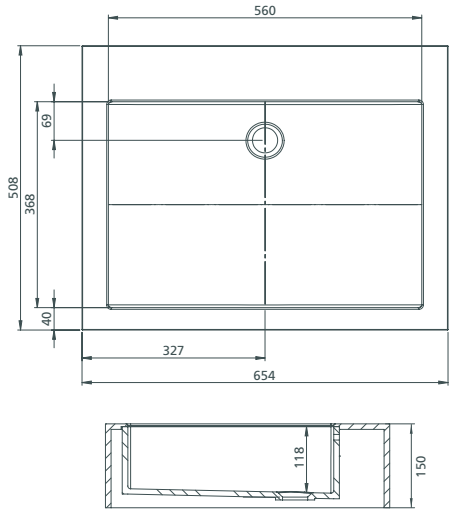

Typ	Länge	Breite	Tiefe	Ablauf
RECHTECKIG (GC-AW-BECKEN)				
GC-AW-600	654 mm	508 mm	150 mm	hinten
GC-AW-1100	1205 mm	508 mm	150 mm	hinten

CE-Zertifizierung nach DIN EN 14688
Zubehör: inkl. Dichtungsmanschetten, Überlaufgarnitur
Überlaufbohrung: bitte wählen

LIEFERZEIT CA. 3 WOCHEN		
Dekorgruppen	Typ	Bestell-Nr.
Uni Fein/Grob Terrazzo Veneto	GC-AW-600	902 840 + GC-AW-600 + Dekor
	GC-AW-1100	902 840 + GC-AW-1100 + Dekor

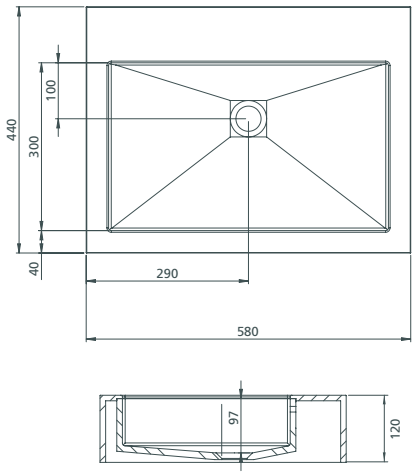

Typ	Länge	Breite	Tiefe	Ablauf
RECHTECKIG (GC-RE-BECKEN)				
GC-AR-500	580 mm	440 mm	120 mm	hinten
GC-AR-600	630 mm	510 mm	120 mm	hinten

CE-Zertifizierung nach DIN EN 14688
Zubehör: inkl. Dichtungsmanschetten, Überlaufgarnitur
Überlaufbohrung: bitte wählen

LIEFERZEIT CA. 3 WOCHEN		
Dekorgruppen	Typ	Bestell-Nr.
Uni Fein/Grob Terrazzo Veneto	GC-AR-500	902 840 + GC-AR-500 + Dekor
	GC-AR-600	902 840 + GC-AR-600 + Dekor

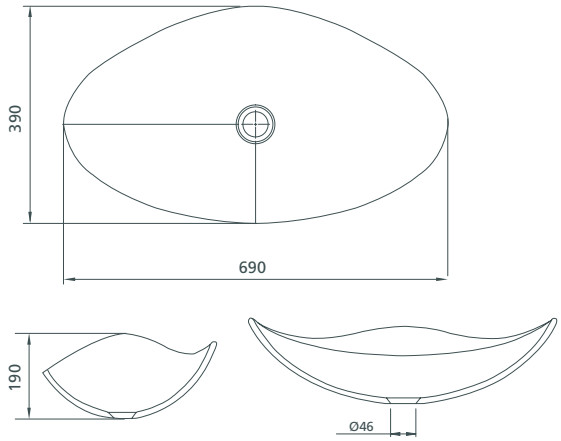

Typ	Länge	Breite	Tiefe	Ablauf
AUFSATZBECKEN DESIGN – MUSE				
GC-DM-690	690 mm	390 mm	190 mm	mittig

CE-Zertifizierung nach DIN EN 14688
Zubehör: inkl. Dichtungsmanschetten, GetaCore Adapter oval
Überlaufbohrung: keine

GC-DM-690 | LAGERPROGRAMM, KURZFRISTIG LIEFERBAR			
Dekor	Koordinate	Preisgruppe	Bestell-Nr.
GC2011	A3/ Seite 16	0	705 501

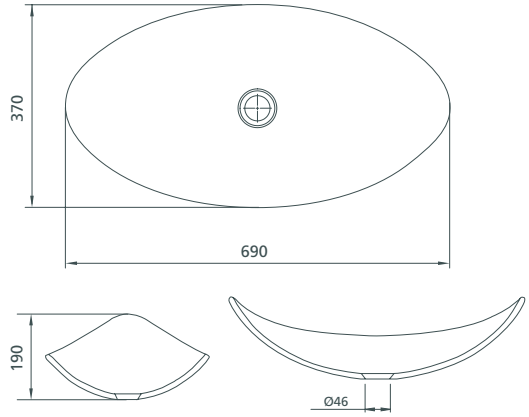

Typ	Länge	Breite	Tiefe	Ablauf
AUFSATZBECKEN DESIGN – OASE				
GC-DO-690	690 mm	370 mm	190 mm	mittig

CE-Zertifizierung nach DIN EN 14688
Zubehör: inkl. Dichtungsmanschetten, GetaCore Adapter oval
Überlaufbohrung: keine

GC-DO-690 | LAGERPROGRAMM, KURZFRISTIG LIEFERBAR			
Dekor	Koordinate	Preisgruppe	Bestell-Nr.
GC2011	A3/ Seite 16	0	705 502

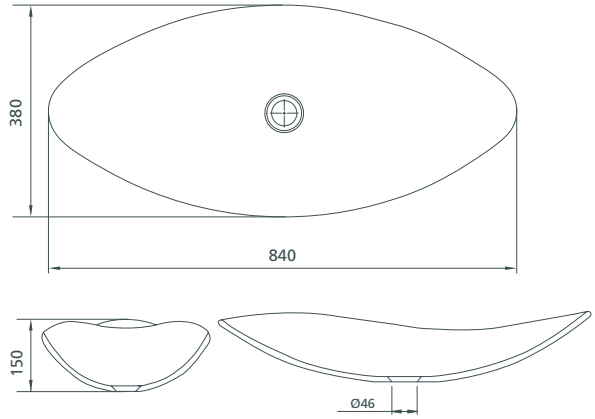

Typ	Länge	Breite	Tiefe	Ablauf
AUFSATZBECKEN DESIGN – SHELL				
GC-DS-840	840 mm	380 mm	150 mm	mittig

CE-Zertifizierung nach DIN EN 14688
Zubehör: inkl. Dichtungsmanschetten, GetaCore Adapter oval
Überlaufbohrung: keine

GC-DS-840 | LAGERPROGRAMM, KURZFRISTIG LIEFERBAR			
Dekor	Koordinate	Preisgruppe	Bestell-Nr.
GC2011	A3/ Seite 16	0	705 489

SANITÄRBECKEN GETACORE® – AUFSATZ

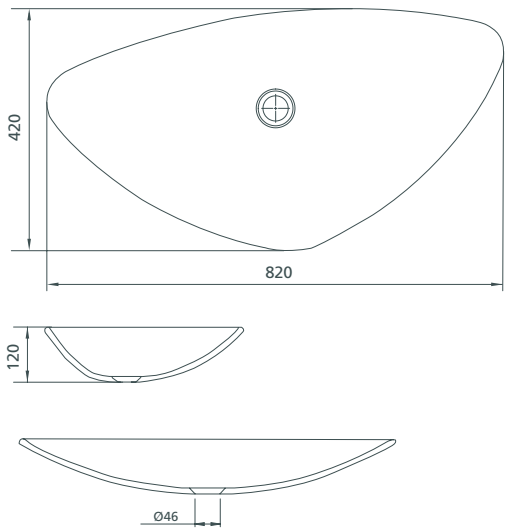

Typ	Länge	Breite	Tiefe	Ablauf
AUFSATZBECKEN DESIGN – TWIN				
GC-DT-820	820 mm	420 mm	120 mm	mittig

CE-Zertifizierung nach DIN EN 14688
Zubehör: inkl. Dichtungsmanschetten, GetaCore Adapter oval
Überlaufbohrung: keine

GC-DT-820 | LAGERPROGRAMM, KURZFRISTIG LIEFERBAR			
Dekor	Koordinate	Preisgruppe	Bestell-Nr.
GC2011	A3/ Seite 16	0	705 490

LABORBECKEN GETACORE®

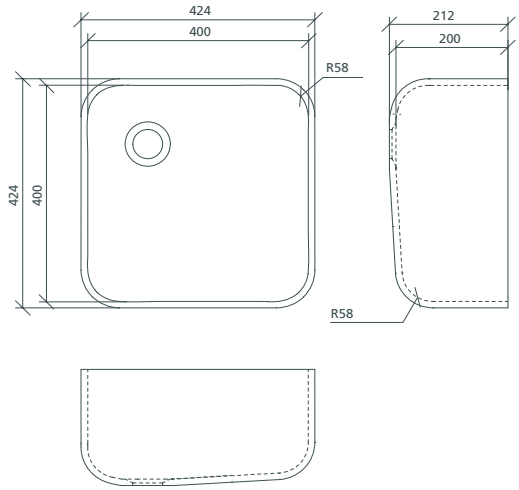

Typ	Länge	Breite	Tiefe	Ablauf
LABORBECKEN				
GC-LB-400	400 mm	400 mm	200 mm	hinten

CE-Zertifizierung nach DIN EN 14688
Zubehör: inkl. Dichtungsmanschetten, GetaCore Adapter oval
Überlaufbohrung: keine

LIEFERZEIT CA. 3 WOCHEN		
Dekor	Typ	Bestell-Nr.
GC 2011	GC-LB-400	902 840 + GC-LB-400 + GC 2011

ABLAUFSYSTEME KÜCHENSPÜLEN

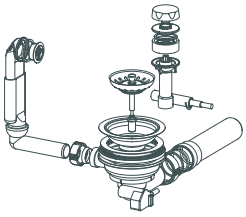

■ **Ablauf mit verchromten Drehknopfexzenter**
und Überlauf für Küchenspülen.

Ablauf mit verchromten Drehknopfexzenter
561 840

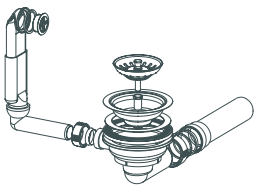

■ **Ablauf mit Handbetätigung**
und Überlauf für Küchenspülen.

Ablauf mit Handbetätigung
561 841

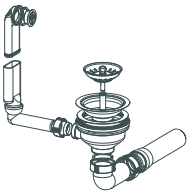

■ **Ablauf mit Handbetätigung**
und Überlauf für GetaCore Restebecken.

Ablauf mit Handbetätigung
561 838

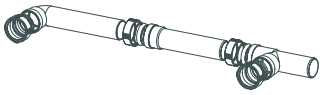

■ **Verbindungsset**
Reihenanschluss für Küchenspülen.

Verbindungsset
561 842

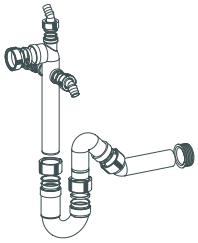

■ **Geruchsverschluss**
für Küchenspülen.

Geruchsverschluss
561 843

ABLAUFSYSTEME SANITÄRBECKEN

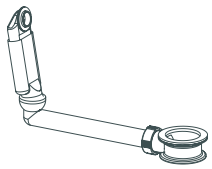

■ **Waschtischadapter für Sanitärbecken**
Überlaufgarnitur für Sanitärbecken bei Wahl mit Überlaufbohrung

Waschtischadapter
582 570

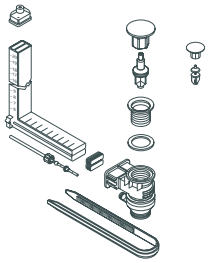

■ **Clou-Ablaufsystem für Sanitärbecken**
mit Hebelgestänge für Sanitärbecken bei Wahl ohne Überlaufbohrung

Clou Ablaufsystem
547 125

BECKEN-ZUBEHÖR

Schnellgießharz Biresin

2-Komponenten-PUR-System (à 1 kg), schnell härtend, zum rückseitigen Ausgießen von Beckenausschnitten.

Schnellgießharz Biresin		
Set	Komponente A	Komponente B
584 076	583 980	583 981

Silanmodifizierter Polymerklebstoff

Klebstoff zur Befestigung von Edelstahl-Becken an GetaCore. Kartusche à 310 ml, Farbe: grau.

Silanmodifizierter Polymerklebstoff
584 203

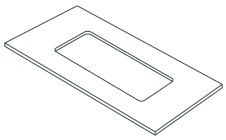

Frässchablonen für Becken

Kompaktplatte zum Fräsen der Beckenformen.

Frässchablonen	
GC-RU-370	576 317
GC-SO-465/335	648 643
GC-OV-562	576 319
GC-MK-150	768 697
GC-MK-330	768 698
GC-MK-450	768 699
Spülenmod. Typ 1/Typ 2	580 350

ZUBEHÖR AUFSATZ-BECKEN

Dichtungsmanschette

Die Gummimanschette dichtet zuverlässig Bohrungen mit einem Durchmesser von 35 mm ab, insbesondere Armaturlochbohrungen in Elementen. Sie schützt das Element (Arbeitsplatte, Waschtische, etc.) vor Eintritt von Feuchtigkeit und verhindert somit Folgeschäden, wie Aufquellen des Spanplattenträgers, Risse in der Oberfläche, etc. Je nach der vorliegenden Plattendicke ist die entsprechende Manschette zu wählen: Dicke 29 bzw. 39 mm.

Dichtungsmanschette	
29 mm	39 mm
642 373	642 374

GetaCore Adapter rund

zur stabilen Verbindung der Becken mit der Waschtischplatte (z.B. für GC-RU-370) Oberfläche seidenmatt.

GetaCore Adapter rund	
GC 2011	
100 x 100 x 10 mm	717 866

GetaCore Adapter oval

zur stabilen Verbindung des Beckens mit der Waschtischplatte (z.B. Becken GC-SO-465/335) Oberfläche seidenmatt.

GetaCore Adapter oval	
GC 2011	
240 x 110 x 10 mm	717 865

KLASSIFIZIERUNG SCHWER ENTFLAMMBAR

Alle Dekore der GetaCore Plattenwerkstoffe in den Dicken 10 mm und 12 mm sind gemäß unten genannten Klassifizierungsberichten als schwer entflammbar C-s1, d0 nach DIN EN 13501-1 eingestuft.
10 mm: Klassifizierungsbericht Nr. 230010065-3
12 mm: Klassifizierungsbericht Nr. 230005603-3
Sie finden die Klassifizierungsberichte unter www.westag-getalit.de

OBJEKTGESCHÄFT

Eine projektbezogene Dekorentwicklung ist möglich. Darüberhinaus bieten wir individuelle Abmessungen in Länge (1800–5000 mm), Breite (650–1270 mm) und Dicke (3–22 mm) an.

Bitte nehmen Sie Kontakt mit Ihrem Fachhändler auf. Er wird Ihnen gerne nähere Auskünfte geben.

Mindestbestellmengen bei Standardabmessungen:
4100 x 1250 x 3 mm = 115 Platten
4100 x 1250 x 10 mm = 40 Platten

VERARBEITUNG

GetaCore® lässt sich mit handelsüblichen hartmetallbestückten Werkzeugen problemlos bearbeiten. Lesen Sie dazu bitte auch unsere Verarbeitungsempfehlung:

http://links.westag-getalit.de/verarbeitungsempfehlungen

Um Ihren Schleifaufwand so gering wie möglich zu halten, werden die Platten mit einem P600 Oberflächennassschliff ausgeliefert und zusätzlich mit einer Folie geschützt. Die Oberfläche kann mit Hilfe unserer Schleifempfehlung und -papieren zur Oberfläche Edelmatt, Seidenmatt oder Brillantglanz veredelt werden.

PFLEGE DER OBERFLÄCHE

Die Pflege von GetaCore® ist einfach. Mit Hilfe handelsüblicher Reinigungsmittel lassen sich Verschmutzungen spielend entfernen. Anders als bei vielen anderen Werkstoffen, lassen sich GetaCore®-Oberflächen jederzeit erneuern. Leichte Gebrauchsspuren und Kratzer können problemlos behoben werden und erhalten die neuwertige Optik des Materials.

Nützliche Hinweise zur Pflege und Oberflächenerneuerung entnehmen Sie bitte der Anleitung, so dass Sie viele Jahre Freude an den außergewöhnlichen Qualitätseigenschaften von GetaCore® haben:

links.westag-getalit.de/pflegeundreinigung

WESTAG-QUALITÄT/MADE IN GERMANY

Westag & Getalit AG gehört zu den bedeutenden Herstellern von Holzwerkstoff- und Kunststofferzeugnissen in Europa. Seit mehr als 100 Jahren. Was macht uns aus? Wir haben uns bewusst entschieden, am Standort Deutschland zu produzieren. Ganz genau für die Standorte Wiedenbrück und Wadersloh. Hier finden wir die Rahmenbedingungen, die wir benötigen. Durch kontinuierliche Investitionen stellen wir ein effizientes Arbeiten mit hoher Produktivität sicher. Unerlässlich: Das Engagement unserer Mitarbeiter und die Bereitschaft, durch innovative Lösungen in der Organisation zum Geschäftserfolg beizutragen.

ift ZERTIFIZIERT

Managementsysteme
DIN EN ISO 9001 – Qualität
DIN EN ISO 50001 – Energie
Reg.-Nr.: 96-005, 13-006

ISO 9001 ZERTIFIZIERUNG

Unser Unternehmen wird nach hohen Management-Standards geführt (DIN EN ISO 9001). Die kompromisslose Überwachung dieser Philosophie und aller Produkte bildet einen Schwerpunkt unserer täglichen Arbeit. Nicht nur das werkseigene Labor steht dafür, sondern auch die Kompetenz externer Prüfer und die strengen Kontrollmaßnahmen unabhängig durchgeführter Audits.

RAL-/NCS-ZUORDNUNG

Dekorbezeichnung		Koordinate	RAL*	NCS*
GC 1001	vienna black	B6/ Seite 16	80 22	S 8500-N
GC 2002	cream white	A4/ Seite 16	90 10	S 0500-N
GC 2007	pergamon	A6/ Seite 16	10 13	S 1002-Y50R
GC 2008	davos white	A2/ Seite 16	90 03	S 0502-B
GC 2011	titan white	A3/ Seite 16	90 16	S 0300-N
GC 3005	desert sand	C1/ Seite 16		S 3010-Y30R
GC 3007	rome sand	B4/ Seite 16	RAL-Design 080 7005	
GC 3008	cream cashmere	A7/ Seite 16		S 1505-Y70R
GC 4004	asphalt grey	B3/ Seite 16		S 2500-N
GC 4011	manhattan grey	B5/ Seite 16	70 39	S 6502-Y
GC 4022	soho grey	B2/ Seite 16	70 35	S 2002-G
GC 5008	glass green	B1/ Seite 16		S 0505-B80G
GC 6004	pastel violet	C2/ Seite 16		S 5020-R30B

* RAL/NCS Angaben sind Annäherungen an die Farbsysteme und können oberflächenbedingt abweichen!

i

Irrtümer und technische Änderungen für Produkte des Kataloges vorbehalten.

GLOSSAR

ERSATZMISCHERSPITZEN dienen der mehrfachen Verwendung einer GetaCore-Fugenklebstoffkartusche. Eine Ersatzmischerspitze ist nur für den einmaligen Gebrauch verwendbar, da der Klebstoff aushärtet.

FINISHINGSCHWAMM beseitigt Gebrauchsspuren der GetaCore Platte im Endfinish 'Seidenmatt'.

FORMTEILE GETACORE® Waschbecken und Küchenspülen aus GetaCore werden auch als Formteile bezeichnet.

FUGENKLEBSTOFF Verwendung zur fugenlosen Klebung zweier GetaCore-Materialien.

GETACORE® der Plattenwerkstoff aus acrylharzgebundenen Mineralwerkstoff lässt sich individuell verformen und ist mit regulären Holzbearbeitungsmaschinen zu verarbeiten.

GETACORE® ELEMENTS Arbeitsplatten, bestehend aus acrylharzgebundenem Mineralwerkstoff, bestechen nicht nur durch ihre warme Haptik, sondern insbesondere durch ihre fugenfreie Optik. Eckverbindungen oder Spülenunterbauten aus GetaCore werden optisch fugenfrei miteinander verklebt. Man gewinnt den Eindruck, alles sei „aus einem Guss". Die porenfreie Oberfläche ist ein weiteres Kriterium, warum eine GetaCore Arbeitsplatte in Ihrer Küche überzeugt.

GETACORE® OBERFLÄCHEN Kratz- und Gebrauchsspuren sind bei einer üblichen Benutzung unvermeidbar und fallen bei Hochglanz- und farbintensiven Dekoren eher auf, als bei anderen Dekoren. Insbesondere bei GetaCore Uni-Dekoren muss aus produktionstechnischen Gründen vereinzelt mit leichten Schmutzeinschlüssen gerechnet werden.

HOHLKEHLE GETACORE® Formschöner Übergang von der Arbeitsplatte zur Wandverkleidung (Nischenplatte oder Wandanschlussprofil).

OBERFLÄCHENSTRUKTUREN GETACORE®
NS=Nassschliff, SM=Seidenmatt; Bril=Brillantglanz

POLIERMILCH reinigt und pflegt die GetaCore Oberfläche 'Brillantglanz'. In einem Arbeitsgang wird die Platte zum Glänzen gebracht.

SCHLEIFPADS eignen sich für die GetaCore Oberflächenbehandlung. Kompatibel mit allen handelsüblichen Exzenterschleifmaschinen mit einem Schleiftellerdurchmesser von 150 mm. Informationen über die Erzielung der Oberflächen Edelmatt, Seidenmatt und Brillantglanz finden Sie im Einleger, in der Verarbeitungsempfehlung und auch im Internet.

SPEZIALKLEBEPISTOLE Mischpistole für GetaCore Fugenklebstoffe in Doppelkartusche mit Zwangsmischspitze die im Mischverhältnis verarbeitet werden.

VENETO BY GETACORE® ist die neue Linie des acrylharzgebundenen Mineralwerkstoffes. Sie verbindet bewährte Qualität mit künstlerischer Anmutung, denn die ungleichmäßigen Maserungen verleihen dem Material seinen einzigartigen Marmorcharakter. Jede Platte für sich ist ein Unikat.

Weitere Infos unter www.westag-getalit.de

Bestell-Nr. 3-558 542 Stand: November 2016

Oberflächen/Elemente

Türen/Zargen

Westag & Getalit AG

Postfach 26 29 | 33375 Rheda-Wiedenbrück | Germany

Tel. +49 5242 17-3000 | Fax +49 5242 17-73000

www.westag-getalit.de | werbung@westag-getalit.de